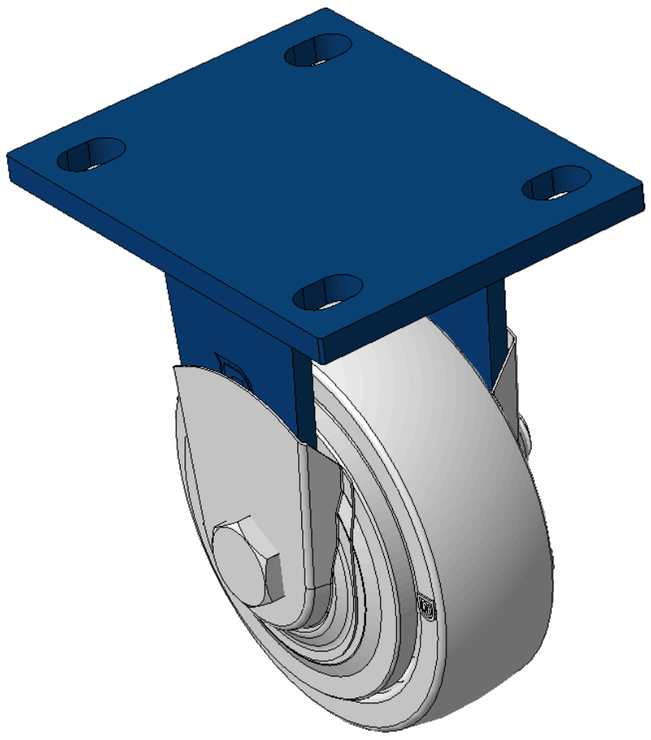

图片可能与原始产品有所落差。



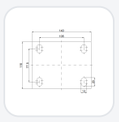

1102 B型系列

MRC轮 (透明) 轮径 × 轮宽 125 x 40mm

KS-11020500071071 复制型号

轮径	荷重(动态)	总高	轮子轴承
125mm	300kgs	170mm	搭配滚珠轴承的轮子

- 固定式脚轮，焊接钢板架
- 表面喷蓝漆，底板式安装装置,孔距105x77.5
- 铸铁制轮芯，高品质高弹性橡胶轮面，铣原色
- 轮子轴承—精密滚珠，配特制防缠绕轮盖
- 轮面：高品质高弹性橡胶制成
- 轮芯：铁芯/铸铁芯

产品说明仅供参考，一切以实体产品为主。

目录下载 索取3D图档

3D 图档为会员限定，登入后即可下载。

产品数据表

轮径	125mm	轮宽	40mm
轮子轴承	搭配滚珠轴承的轮子	底板规格	140 x 110mm
底板孔距	105 x 77.5mm	底板孔径	20 x 13mm
总高	170mm	硬度	75±5° Shore D
荷重(动态)	300kgs	荷重(静态)	300kgs
温度	-20°C to +80°C	脚架样式	固定
不锈钢	否	导电	否
抗静电	否	脚轮重量	2.25kgs
测试标准	ISO22883		

* 对公制和英制规格之间有任何偏差疑虑，请以公制规格为主。

性能指标

滚动顺畅
满分5分 得分：5分

静音表现
满分5分 得分：2分

保护地板
满分5分 得分：2分

档案下载

PDF **1102-CN-KS2026112305.pdf**
目录下载

3D **1102-CN-KS2026112305-d261123103230.rar**
3D 图档为会员限定，登入后即可下载。

关联产品

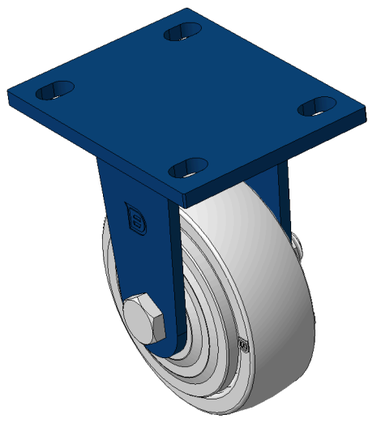

1102 B型系列

MRC轮 (透明) 轮径 × 轮宽 125 x 40mm

KS-11020500071061

轮径	动态荷重	总高
125 mm	300 kg	170 mm

查看规格 →