Choose another country or region to see content specific to your location.
United States & Other Regions
Continue

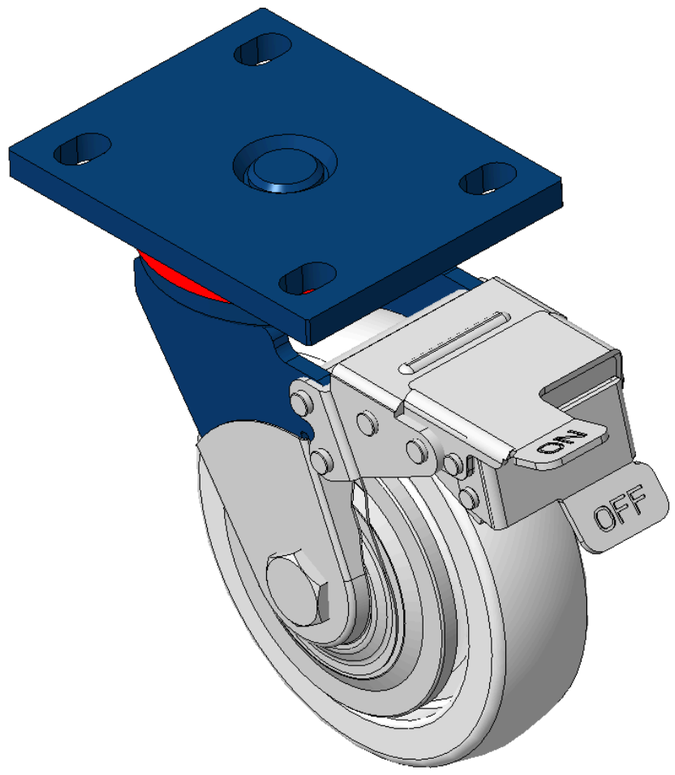

图片可能与原始产品有所落差。



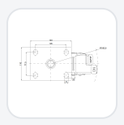

1102 B型系列

MRC轮 (透明) 轮径 × 轮宽 150 x 40mm

KS-11020600074091 复制型号

轮径	单颗荷重(动态)	总高	轮子轴承
150mm	335kgs	197mm	搭配滚珠轴承的轮子

- 配有前煞式，锁定系统的脚轮，焊接钢板架
- 表面喷蓝漆，底板式安装装置孔距—105x77.5
- 热可塑性塑料轮芯、轮面,本色
- 轮子轴承—精密滚珠，配特制防缠绕轮盖
- 轮面:热塑性塑料（PA6）
- 轮芯：热塑性塑料（PA6）

产品说明仅供参考，一切以实体产品为主。

索取3D图档

3D 图档为会员限定，登入后即可下载。

产品数据表

轮径	150mm	轮宽	40mm
轮子轴承	搭配滚珠轴承的轮子	底板规格	140 x 110mm
底板孔距	105 x 77.5mm	底板孔径	20 x 13mm
偏心距	42mm	旋转干涉	321mm
总高	197mm	旋转半径	160.5mm
硬度	75±5° Shore D	单颗荷重(动态)	335kgs
单颗荷重(静态)	502.5kgs	温度	-20°C to +80°C
脚架样式	前煞	不锈钢	否
导电	否	抗静电	否
脚轮重量	3.17kgs	测试标准	ISO22883

* 对公制和英制规格之间有任何偏差疑虑，请以公制规格为主。

性能指标

滚动顺畅
满分5分　得分：5分

静音表现
满分5分　得分：2分

保护地板
满分5分　得分：2分

档案下载

3D　1102-CN-KS2026112505-d261125105538.rar
3D 图档为会员限定，登入后即可下载。

关联产品

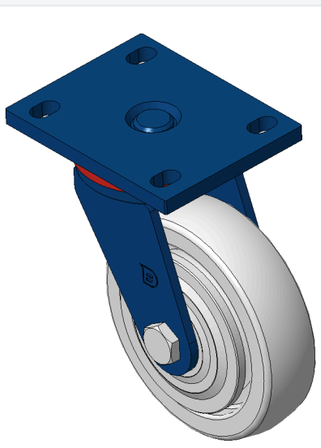

1102 B型系列
MRC轮 (透明) 轮径 × 轮宽 150 x 40mm
KS-11020600072071

轮径	动态荷重	总高
150 mm	400 kg	197 mm

查看规格 →

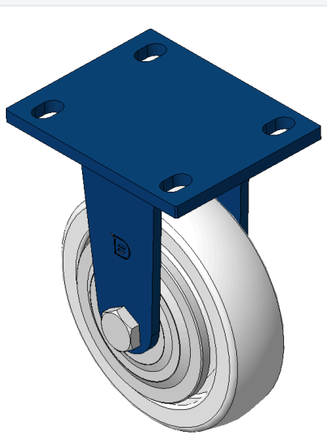

1102 B型系列
MRC轮 (透明) 轮径 × 轮宽 150 x 40mm
KS-11020600071041

轮径	动态荷重	总高
150 mm	335 kg	197 mm

查看规格 →

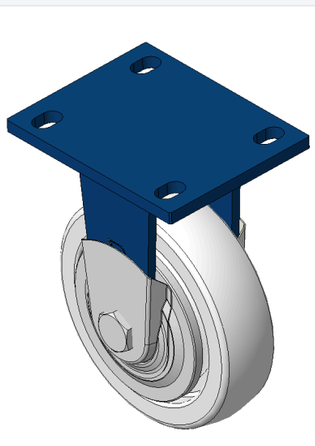

1102 B型系列
MRC轮 (透明) 轮径 × 轮宽 150 x 40mm
KS-11020600071051

轮径	动态荷重	总高
150 mm	335 kg	197 mm

查看规格 →

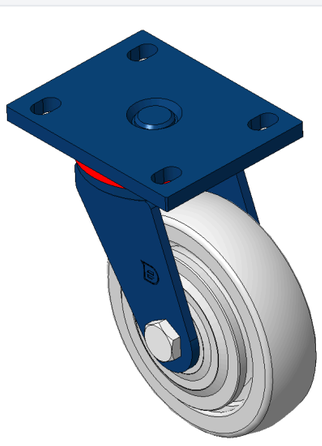

1102 B型系列
MRC轮 (透明) 轮径 × 轮宽 150 x 40mm
KS-11020600072081

轮径	动态荷重	总高
150 mm	335 kg	197 mm

查看规格 →