Choose another country or region to see content specific to your location.
United States & Other Regions
Continue





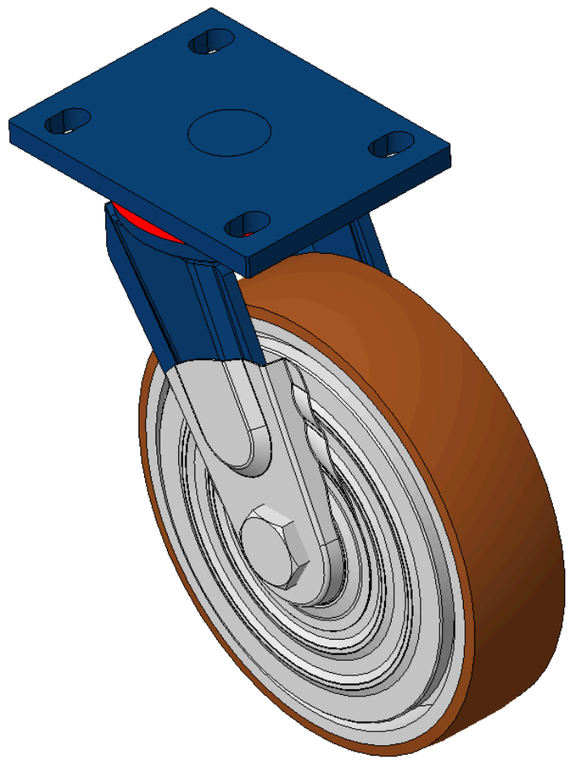

图片可能与原始产品有所落差。



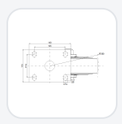

1102 B型系列

# QPU 轮 (褐弧) 轮径 × 轮宽 200×50mm

KS-11020800532171 复制型号

| 轮径 | 单颗荷重(动态) | 总高 | 轮子轴承 |
|---|---|---|---|
| 200mm | 450kgs | 248mm | 搭配滚珠轴承的轮子 |

- 活动式的脚轮，焊接钢板架
- 表面蓝漆，底板式安装，孔距105x77.5
- 铸铁制轮芯，高品质聚氨酯轮面，铣褐
- 轮子轴承—精密滚珠，配特制防缠绕轮盖
- 轮面：高品质聚氨酯制成
- 轮芯：铁芯/铸铁芯

产品说明仅供参考，一切以实体产品为主。

索取3D图档

3D 图档为会员限定，登入后即可下载。

## 产品数据表

| | | | |
|---|---|---|---|
| 轮径 | 200mm | 轮宽 | 50mm |
| 轮子轴承 | 搭配滚珠轴承的轮子 | 底板规格 | 140 x 110mm |
| 底板孔距 | 105 x 77.5mm | 底板孔径 | 20 x 13mm |
| 偏心距 | 62mm | 旋转干涉 | 330mm |
| 总高 | 248mm | 旋转半径 | 165mm |
| 硬度 | ° Shore A | 单颗荷重(动态) | 450kgs |
| 单颗荷重(静态) | 675kgs | 温度 | |
| 脚架样式 | 活动 | 不锈钢 | 否 |
| 导电 | 否 | 抗静电 | 否 |
| 脚轮重量 | 6.4kgs | 测试标准 | ISO22883 |

* 对公制和英制规格之间有任何偏差疑虑，请以公制规格为主。

## 性能指标

**滚动顺畅**
满分5分　得分：3分

**静音表现**
满分5分　得分：4分

**保护地板**
满分5分　得分：4分

## 档案下载

3D　1102-CN-KS2026112624-d261126142441.rar
3D 图档为会员限定，登入后即可下载。

## 关联产品

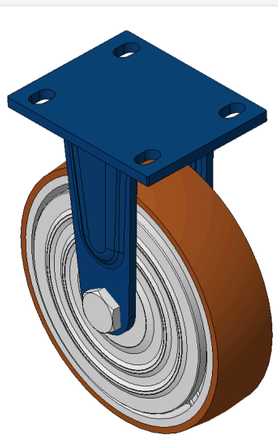

1102 B型系列
KS-11020800531131 QPU 轮 (褐弧) 轮径 × 轮宽 200×50mm

| 轮径 | 动态荷重 | 总高 |
|---|---|---|
| 200 mm | 450 kg | 248 mm |

查看规格 →

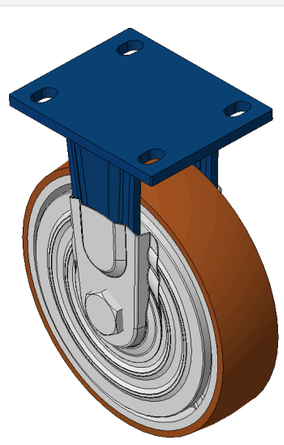

1102 B型系列
KS-11020800531171 QPU 轮 (褐弧) 轮径 × 轮宽 200×50mm

| 轮径 | 动态荷重 | 总高 |
|---|---|---|
| 200 mm | 450 kg | 248 mm |

查看规格 →

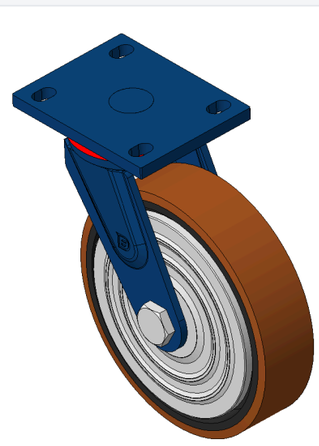

1102 B型系列
KS-11020800532131 QPU 轮 (褐弧) 轮径 × 轮宽 200×50mm

| 轮径 | 动态荷重 | 总高 |
|---|---|---|
| 200 mm | 450 kg | 248 mm |

查看规格 →