Choose another country or region to see content specific to your location.
United States & Other Regions
Continue



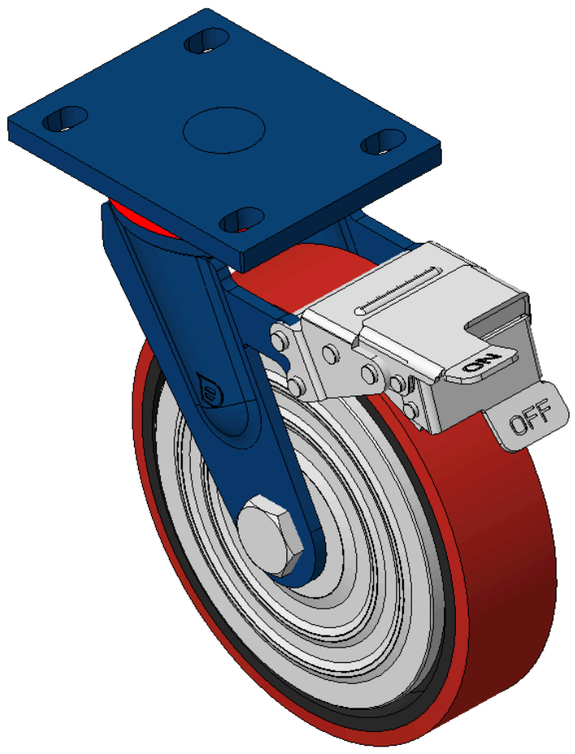


图片可能与原始产品有所落差。



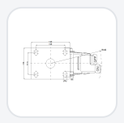

1102 B型系列

# PU轮（红平）轮径×轮宽 200 x 50mm

KS-11020800334041 复制型号

| 轮径 | 单颗荷重(动态) | 总高 | 轮子轴承 |
|---|---|---|---|
| 200mm | 350kgs | 248mm | 搭配滚珠轴承的轮子 |

- 配有前煞式，锁定系统的脚轮，焊接钢板架
- 表面蓝漆，底板式安装装置，孔距105x77.5
- 铸铁制轮芯，高质量聚氨酯轮面
- 铣红色，轮子轴承—精密滚珠。
- 轮面：高品质聚氨酯制成
- 轮芯：铁芯/铸铁芯

产品说明仅供参考，一切以实体产品为主。

目录下载　索取3D图档

3D 图档为会员限定，登入后即可下载。

## 产品数据表

| | | | |
|---|---|---|---|
| 轮径 | 200mm | 轮宽 | 50mm |
| 轮子轴承 | 搭配滚珠轴承的轮子 | 底板规格 | 140 x 110mm |
| 底板孔距 | 105 x 77.5mm | 底板孔径 | 20 x 13mm |
| 偏心距 | 62mm | 旋转干涉 | 370mm |
| 总高 | 248mm | 旋转半径 | 185mm |
| 硬度 | 92±5° Shore A | 单颗荷重(动态) | 350kgs |
| 单颗荷重(静态) | 525kgs | 温度 | -20°C to +70°C |
| 脚架样式 | 前煞 | 不锈钢 | 否 |
| 导电 | 否 | 抗静电 | 否 |
| 脚轮重量 | 6.60kgs | 测试标准 | ISO22883 |

* 对公制和英制规格之间有任何偏差疑虑，请以公制规格为主。

## 性能指标

**滚动顺畅**
满分5分　得分：3分

**静音表现**
满分5分　得分：4分

**保护地板**
满分5分　得分：4分

## 档案下载

PDF　1102-CN-KS2026112631.pdf
目录下载

3D　1102-CN-KS2026112631-d261126190013.rar
3D 图档为会员限定，登入后即可下载。

## 关联产品

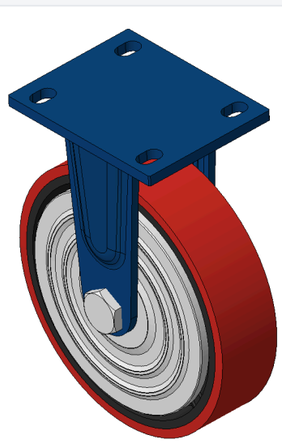

1102 B型系列
KS-11020800331031 PU轮（红平）轮径×轮宽 200 x 50mm

| 轮径 | 动态荷重 | 总高 |
|---|---|---|
| 200 mm | 450 kg | 248 mm |

查看规格 →

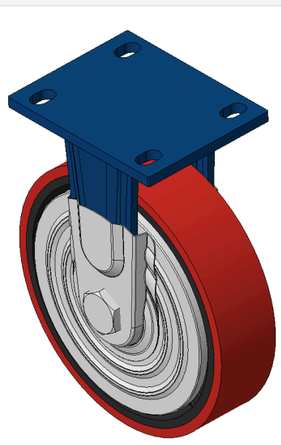

1102 B型系列
KS-11020800331041 PU轮（红平）轮径×轮宽 200 x 50mm

| 轮径 | 动态荷重 | 总高 |
|---|---|---|
| 200 mm | 450 kg | 248 mm |

查看规格 →

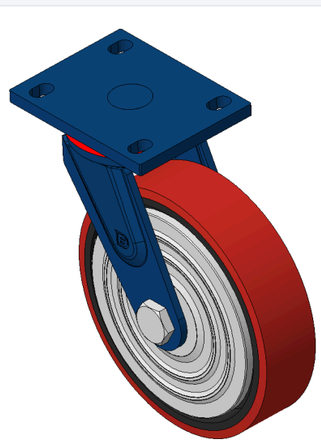

1102 B型系列
KS-11020800332071 PU轮（红平）轮径×轮宽 200 x 50mm

| 轮径 | 动态荷重 | 总高 |
|---|---|---|
| 200 mm | 450 kg | 248 mm |

查看规格 →

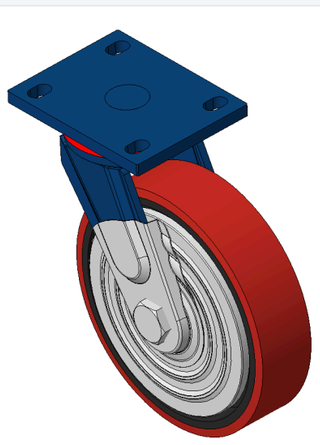

1102 B型系列
KS-11020800332091 PU轮（红平）轮径×轮宽 200 x 50mm

| 轮径 | 动态荷重 | 总高 |
|---|---|---|
| 200 mm | 450 kg | 248 mm |

查看规格 →