Choose another country or region to see content specific to your location.
United States & Other Regions
Continue

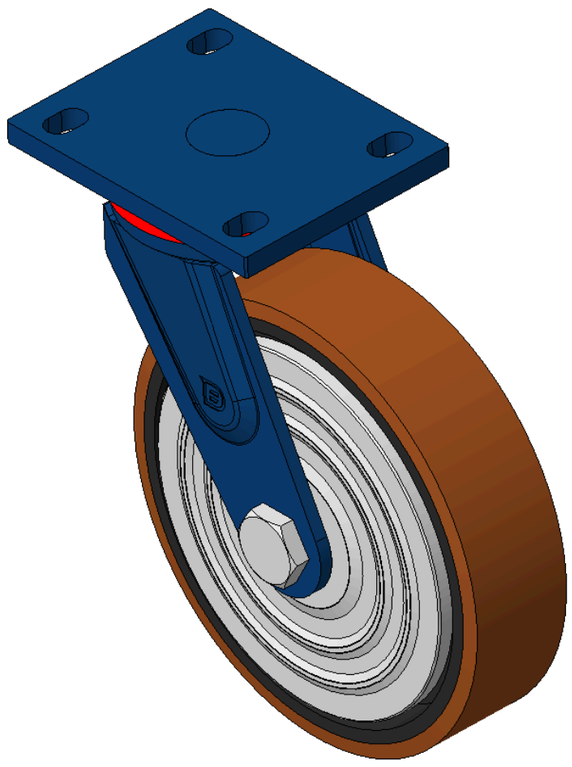

Hình ảnh có thể khác với sản phẩm gốc


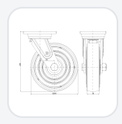
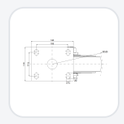

1102 Series — LOẠI CÀNG KIỂU B

Bánh xe QPU (hồ quang nâu) Đường kính bánh xe × Chiều rộng bánh xe 200 x 50mm

KS-11020800532131 Sao chép mã

Đường kính bánh xe	Tải trọng mỗi bánh xe (động)	Tổng chiều cao	vòng bi bánh xe
200mm	**450kgs**	**248mm**	**Bánh xe trang bị vòng bi bi**

- Bánh xe có thể điều chỉnh, khung thép hàn
- Sơn màu xanh dương, lắp đặt bằng tấm, khoảng cách lỗ 105x77.5mm
- Lõi bánh xe bằng gang, bề mặt bánh xe bằng polyurethane chất lượng cao, màu nâu phay
- Vòng bi bánh xe—vòng bi cầu chính xác
- Bề mặt bánh xe: Được làm từ polyurethane chất lượng cao.
- Lõi bánh xe: Lõi sắt / Lõi gang

Mô tả sản phẩm chỉ mang tính chất tham khảo. Sản phẩm thực tế sẽ được ưu tiên.

Yêu cầu bản vẽ 3D

Bản vẽ 3D chỉ dành cho thành viên, vui lòng đăng nhập để tải.

Bảng dữ liệu sản phẩm

Đường kính bánh xe	**200mm**	Chiều rộng bánh xe	**50mm**
vòng bi bánh xe	**Bánh xe trang bị vòng bi bi**	Quy cách tấm lắp	**140 x 110mm**
khoảng cách các lỗ trên tấm nền	**105 x 77.5mm**	Khoảng cách các lỗ lắp	**20 x 13mm**
Độ lệch tâm	**62mm**	Sự can thiệp quay	**330mm**
Tổng chiều cao	**248mm**	Bán kính xoay	**165mm**
Độ cứng	**75±5° Shore D**	Tải trọng mỗi bánh xe (động)	**450kgs**
Tải trọng mỗi bánh xe (tĩnh)	**675kgs**	Nhiệt độ	
Càng bánh xe	**Xoay**	Thép không gỉ	**N/A**
Dẫn điện	**N/A**	Chống tĩnh điện	**N/A**
Trọng lượng bánh xe đẩy	**6.4kgs**	Tiêu chuẩn kiểm nghiệm	**ISO22883**

* Nếu có bất kỳ sai lệch nào giữa thông số hệ mét và thông số hệ inch, vui lòng tham khảo thông số hệ mét

Chỉ số hiệu năng

Độ di chuyển mượt mà
Tối đa 5 điểm Điểm: 3

Độ êm khi vận hành
Tối đa 5 điểm Điểm: 4

Bảo vệ mặt sàn
Tối đa 5 điểm Điểm: 4

Tệp tải xuống

3D **1102-CN-KS2026112623-d261126141933.rar**
Bản vẽ 3D chỉ dành cho thành viên, vui lòng đăng nhập để tải. ›

Sản phẩm liên quan

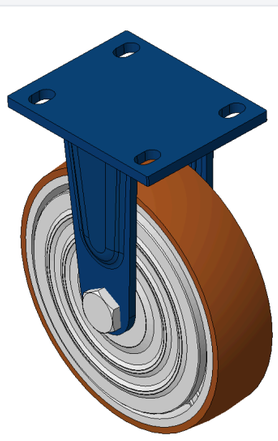

1102 Series — LOẠI CÀNG KIỂU B

KS-11020800531131 **Bánh xe QPU (hồ quang nâu) Đường kính bánh xe ⋯**

đường kính bánh xe	tải trọng động	chiều cao tổng thể
200 mm	450 kg	248 mm

Xem thông số →

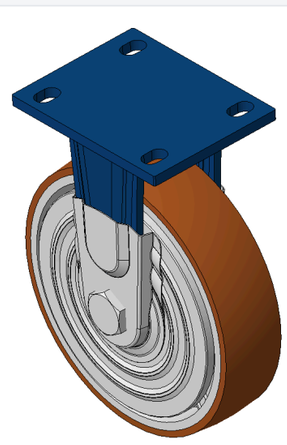

1102 Series — LOẠI CÀNG KIỂU B

KS-11020800531171 **Bánh xe QPU (hồ quang nâu) Đường kính bánh xe ⋯**

đường kính bánh xe	tải trọng động	chiều cao tổng thể
200 mm	450 kg	248 mm

Xem thông số →