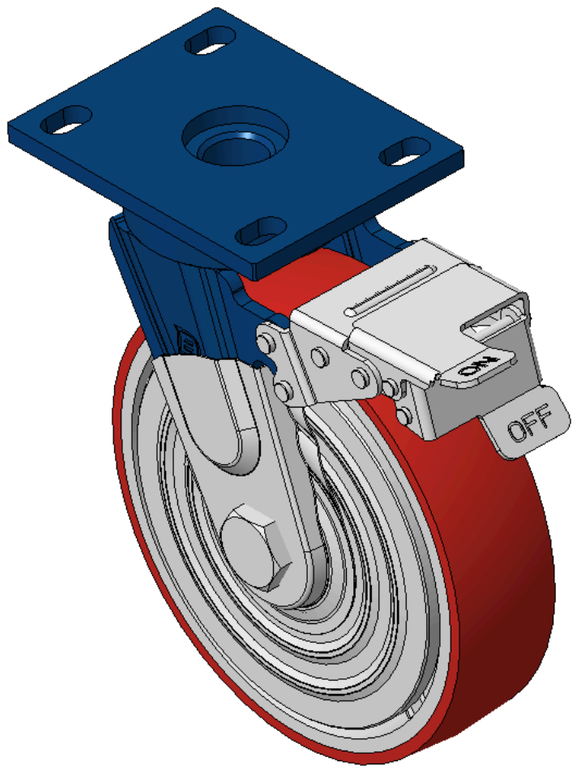

图片可能与原始产品有所落差。



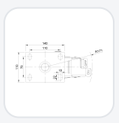

1142 B型抗冲击系列

PU轮（红弧）轮径×轮宽 200x 50mm

KS-11420800334181 复制型号

轮径	荷重(动态)	总高	轮子轴承
200mm	450kgs	248mm	搭配滚珠轴承的轮子

- 配有前煞式，锁定系统的脚轮，焊接钢板架
- 表面蓝漆，底板式安装装置，孔距110x75
- 铸铁制轮芯，高品质聚氨酯轮面，铣红色
- 轮子轴承—精密滚珠，配特制防缠绕轮盖
- 轮面：高品质聚氨酯制成
- 轮芯：铁芯/铸铁芯

产品说明仅供参考，一切以实体产品为主。

目录下载　索取3D图档

3D 图档为会员限定，登入后即可下载。

产品数据表

轮径	200mm	轮宽	50mm
轮子轴承	搭配滚珠轴承的轮子	底板规格	140 x 110mm
底板孔距	110x75mm	底板孔径	22 x 13mm
偏心距	47mm	旋转干涉	342mm
总高	248mm	旋转半径	171mm
硬度	93±5° Shore A	荷重(动态)	450kgs
荷重(静态)	675kgs	温度	-20°C to +70°C
脚架样式	前煞	不锈钢	否
导电	否	抗静电	否
脚轮重量	6.21kgs	测试标准	ISO22883

* 对公制和英制规格之间有任何偏差疑虑，请以公制规格为主。

性能指标

滚动顺畅
满分5分　得分：3分

静音表现
满分5分　得分：4分

保护地板
满分5分　得分：4分

档案下载

PDF　KS-114208003341812.pdf
目录下载

3D　KS-11420800334181.zip
3D 图档为会员限定，登入后即可下载。

关联产品

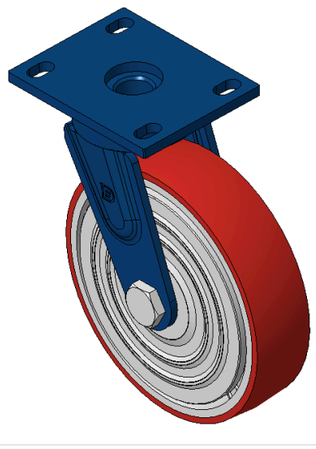

1142 B型抗冲击系列
PU轮（红弧）轮径×轮宽 200x 50mm
KS-11420800332121
轮径 200 mm　动态荷重 450 kg　总高 248 mm
查看规格 →

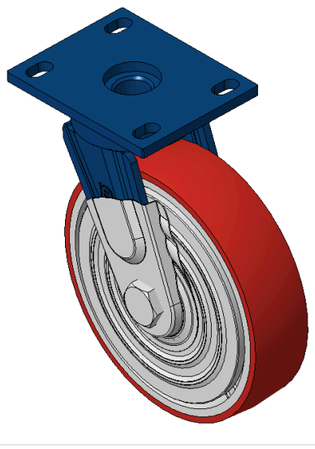

1142 B型抗冲击系列
PU轮（红弧）轮径×轮宽 200x 50mm
KS-11420800332131
轮径 200 mm　动态荷重 450 kg　总高 248 mm
查看规格 →

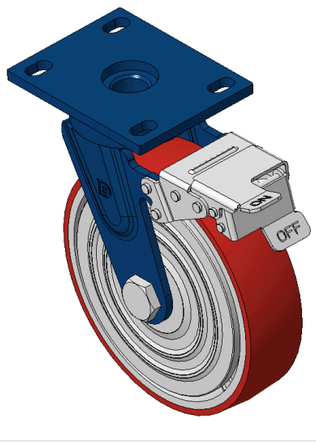

1142 B型抗冲击系列
PU轮（红弧）轮径×轮宽 200x 50mm
KS-11420800334171
轮径 200 mm　动态荷重 450 kg　总高 248 mm
查看规格 →