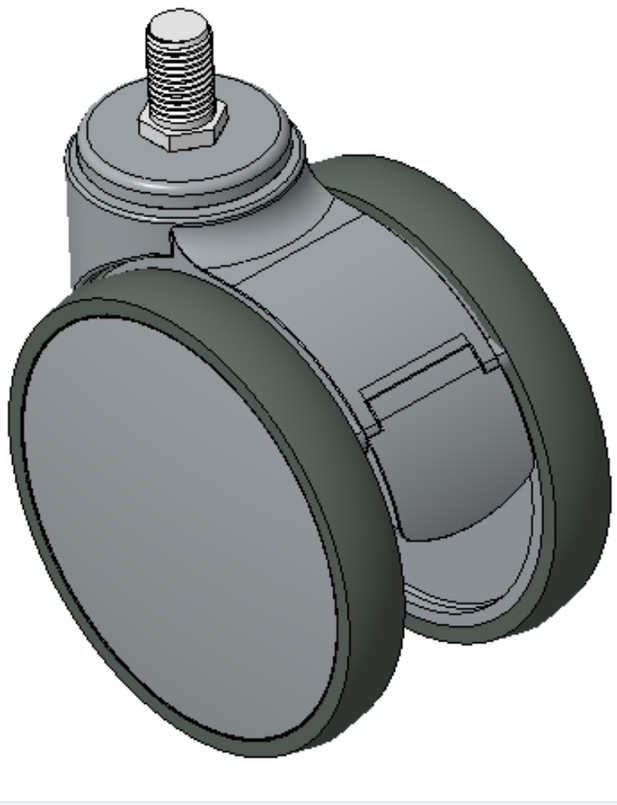

圖片可能與原始產品有所落差。


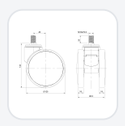

1146 46塑鋼雙球輪系列

雙球全效輪片（窗灰深灰大蓋）輪徑 × 輪寬 125 × 18mm

KS-11460500455383 複製型號

輪徑	荷重(動態)	總高	輪子軸承
125mm	110kgs	144mm	搭配滾珠軸承的輪子

- 活动式脚轮，丝扣M16x25
- 窗灰色脚架采用聚丙烯增强料
- 防銹，耐腐蚀，美观，经济，转动灵活
- 耐冲击聚丙烯轮芯，热塑性弹性體（TPR）轮面
- 深灰色，轮子轴承—精密滚珠
- 轮面：热塑性橡胶弹性體(TPR)
- 轮芯：采用优质耐冲击聚丙烯

產品說明僅供參考，一切以實體產品為主。

目錄下載　索取3D圖檔

3D 圖檔為會員限定，登入後即可下載。

產品數據表

輪徑	125mm	輪寬	85.5mm
輪子軸承	搭配滾珠軸承的輪子	絲扣規格	M16
絲扣長度	25mm	偏心距	40mm
旋轉干涉	220mm	總高	144mm
旋轉半徑	110mm	硬度	72±5° Shore A
荷重(動態)	110kgs	荷重(靜態)	165kgs
溫度	-20°C to +60°C	腳架樣式	活動
不銹鋼	否	導電	否
抗靜電	否	腳輪重量	0.67kgs
測試標準	ISO22881		

* 對公制和英制規格之間有任何偏差疑慮，請以公制規格為主。

性能指標

滾動順暢
滿分5分　得分：5分

靜音表現
滿分5分　得分：5分

保護地板
滿分5分　得分：5分

檔案下載

PDF　KS-114605004553831.pdf
目錄下載

3D　KS-11460500455383.zip
3D 圖檔為會員限定，登入後即可下載。

關聯產品

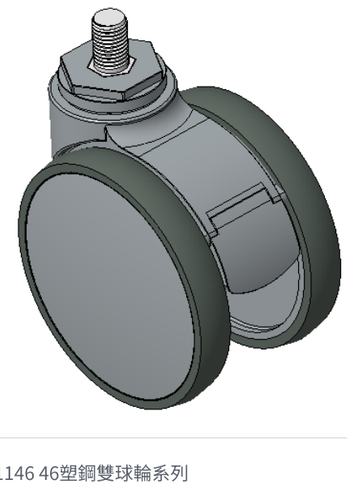

1146 46塑鋼雙球輪系列

雙球全效輪片（窗灰深灰大蓋）輪徑 × 輪寬 125 × 18mm

KS-11460500455173

輪徑	荷重	總高
125 mm	110 kg	144 mm

查看規格 →

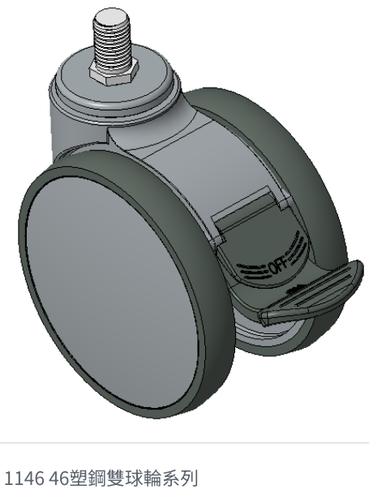

1146 46塑鋼雙球輪系列

雙球全效輪片（窗灰深灰大蓋）輪徑 × 輪寬 125 × 18mm

KS-11460500456873

輪徑	荷重	總高
125 mm	110 kg	144 mm

查看規格 →