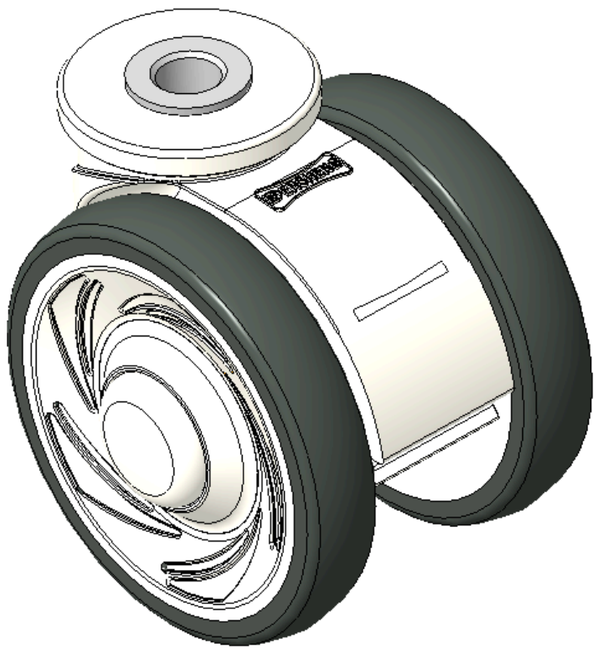

圖片可能與原始產品有所落差。





1146 46塑鋼雙球輪系列

雙球全效輪片（白深灰）輪徑 × 輪寬 75 × 14mm

KS-11460300269213 複製型號

輪徑	荷重(動態)	總高	輪子軸承
75mm	90kgs	81mm	搭配滾珠軸承的輪子

- 活動式腳輪，空心鉚合聚醯胺腳架 — 空心 Ø10.5
- 白色腳架採用聚醯胺增強料
- 防銹，耐腐蝕，美觀，經濟，轉動靈活
- 耐衝擊聚丙烯輪芯，熱塑性彈性體（TPR）輪面
- 深灰色，輪子軸承—精密滾珠
- 輪面：熱塑性橡膠彈性體(TPR)
- 輪芯：採用優質耐衝擊聚丙烯

產品說明僅供參考，一切以實體產品為主。

目錄下載　索取3D圖檔

3D 圖檔為會員限定，登入後即可下載。

產品數據表

輪徑	75mm	輪寬	60mm
輪子軸承	搭配滾珠軸承的輪子	空心鉚釘直徑	10.5mm
偏心距	23mm	旋轉干涉	134mm
總高	81mm	旋轉半徑	67mm
硬度	82±5° Shore A	荷重(動態)	90kgs
荷重(靜態)	135kgs	溫度	-20°C to +60°C
腳架樣式	雙煞	不銹鋼	否
導電	否	抗靜電	否
腳輪重量	0.23kgs	測試標準	ISO22881

* 對公制和英制規格之間有任何偏差疑慮，請以公制規格為主。

性能指標

滾動順暢
滿分5分　得分：4分

靜音表現
滿分5分　得分：4分

保護地板
滿分5分　得分：5分

適用場景

適合需要經常移動、安靜推行與穩定定位的室內設備與推車。

- **食品工廠與餐飲空間：**中央廚房、烘焙作業區、備餐區、工作台車、餐車與原料推車。
- **製造與自動化產線：**生產設備、治具車、檢測機台、物料周轉車與移動式工作站。
- **實驗室與潔淨空間：**精密儀器、檢測設備、實驗推車、移動式工作台。

可安裝設備

可安裝於各式需移動、轉向或定位的設備與載具。

- **工具與工作台車：**維修工具車、零件車、組裝台車、移動式工作站。
- **展示與移動式設備：**展示架、展示車、移動式櫃體、零售設備。
- **物料與搬運推車：**物料車、平台車、籠車、揀貨車、周轉車。
- **自動化周邊設備：**移動式治具、周邊工作站與設備載具。

適用地面

適用於多數平整、硬質的室內地面；實際選型仍應依載重、輪徑、輪材與使用頻率評估。

- **環氧樹脂／PU 地坪：**常見於工廠、實驗室與商業空間，適合高頻率推行需求。
- **磁磚、石材與大理石地面：**適用於醫療、商辦、零售與高級室內空間，宜優先選擇低噪音、較不傷地板的輪材。
- **室內工業級地坪：**適用於多數製造、加工與物流環境。
- **PVC／塑膠地板：**適用於醫療、辦公、商業與居家空間，建議選擇推行較安靜、保護地面的輪材。

檔案下載

PDF　KS-114603002692131.pdf
目錄下載

3D　KS-11460300269213.rar
3D 圖檔為會員限定，登入後即可下載。

關聯產品