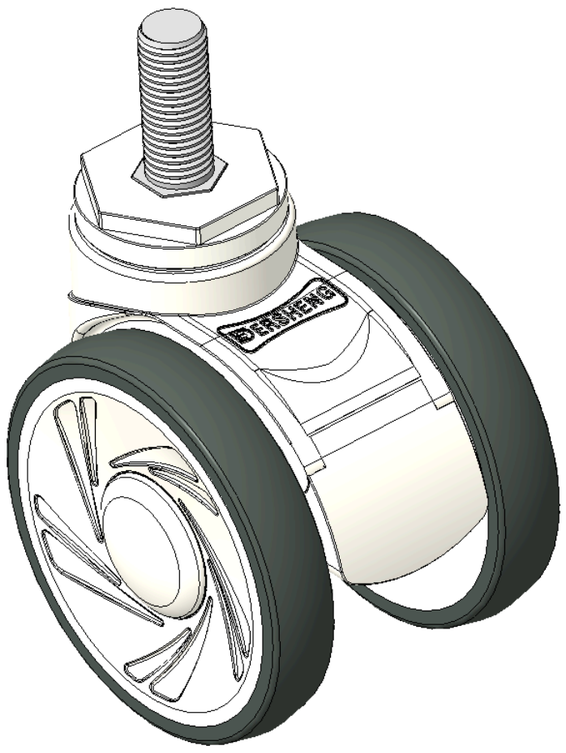

圖片可能與原始產品有所落差。

1146 46塑鋼雙球輪系列

# 雙球全效輪片（白深灰）輪徑 × 輪寬 100 × 18mm

KS-11460400265073 複製型號

| 輪徑 | 荷重(動態) | 總高 | 輪子軸承 |
|---|---|---|---|
| 100mm | 90kgs | 120mm | 搭配滾珠軸承的輪子 |

- 活動式腳輪，絲扣 M16×40
- 白色腳架採用聚丙烯增強料
- 防銹、耐腐蝕、美觀、經濟、轉動靈活
- 耐衝擊聚丙烯輪芯，熱塑性彈性體（TPR）輪面
- 深灰色，輪子軸承—精密滾珠
- 轮面：热塑性橡胶弹性體(TPR)
- 輪芯：採用優質耐衝擊聚丙烯

產品說明僅供參考，一切以實體產品為主。

目錄下載 索取3D圖檔

3D 圖檔為會員限定，登入後即可下載。

## 產品數據表

| | | | |
|---|---|---|---|
| 輪徑 | 100mm | 輪寬 | 85mm |
| 輪子軸承 | 搭配滾珠軸承的輪子 | 絲扣規格 | M16 |
| 絲扣長度 | 40mm | 總高 | 120mm |
| 硬度 | 82±5° Shore A | 荷重(動態) | 90kgs |
| 荷重(靜態) | 135 kgs | 溫度 | -20°C to +60°C |
| 腳架樣式 | 固定 | 不銹鋼 | 否 |
| 導電 | 否 | 抗靜電 | 否 |
| 腳輪重量 | 0.25kgs | 測試標準 | ISO22881 |

* 對公制和英制規格之間有任何偏差疑慮，請以公制規格為主。

## 性能指標

**滾動順暢**
滿分5分 得分：4分

**靜音表現**
滿分5分 得分：4分

**保護地板**
滿分5分 得分：5分

## 檔案下載

PDF **KS-114604002650731.pdf**
目錄下載

3D **KS-11460400265073.rar**
3D 圖檔為會員限定，登入後即可下載。

## 關聯產品

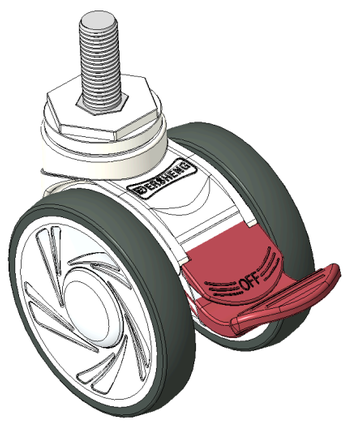

1146 46塑鋼雙球輪系列

**雙球全效輪片（白深灰）輪徑 × 輪寬 100 × 18mm**

KS-11460400266073

| 輪徑 | 荷重 | 總高 |
|---|---|---|
| 100 mm | 90 kg | 120 mm |

查看規格 →

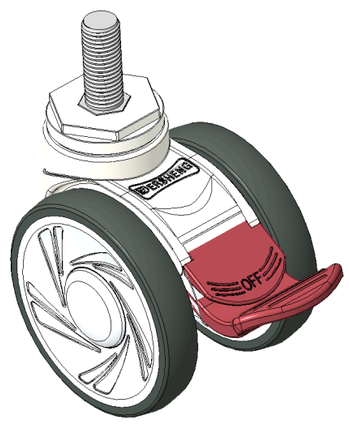

1146 46塑鋼雙球輪系列

**雙球全效輪片（白深灰）輪徑 × 輪寬 100 × 18mm**

KS-11460400266073A

| 輪徑 | 荷重 | 總高 |
|---|---|---|
| 100 mm | 90 kg | 120 mm |

查看規格 →