

Hình ảnh có thể khác với sản phẩm gốc



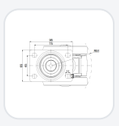

1146 Series — BÁNH XE ĐÔI CÀNG NHỰA ASCENDANT

Bánh Toàn Hiệu Đôi Quả (Trắng Xám Đậm) Đường Kính Bánh × Độ Rộng Bánh 100 × 18mm

KS-11460400262013 Sao chép mã

Đường kính bánh xe	Tải trọng (động)	Tổng chiều cao	vòng bi bánh xe
100mm	**100kgs**	**123mm**	**Bánh xe trang bị vòng bi bi**

- Bánh xe điều chỉnh được, đế đục lỗ góc cạnh 75x45
- Chân màu trắng làm bằng vật liệu polypropylene gia cường
- Chống gỉ, chống ăn mòn, thẩm mỹ, tiết kiệm và cho phép xoay trơn tru
- Lõi bánh xe bằng polypropylene chịu va đập, bề mặt bánh xe bằng chất đàn hồi nhiệt dẻo (TPR)
- Màu xám đậm, vòng bi bánh xe—vòng bi cầu chính xác
- Mặt lốp: Cao su đàn hồi nhiệt dẻo (TPR)
- Lõi bánh xe: Được làm từ polypropylene chất lượng cao, chịu va đập tốt.

Mô tả sản phẩm chỉ mang tính chất tham khảo. Sản phẩm thực tế sẽ được ưu tiên.

Tải xuống | Yêu cầu bản vẽ 3D

Bản vẽ 3D chỉ dành cho thành viên, vui lòng đăng nhập để tải.

Bảng dữ liệu sản phẩm

Đường kính bánh xe	**100mm**	Chiều rộng bánh xe	**85mm**
vòng bi bánh xe	**Bánh xe trang bị vòng bi bi**	Quy cách tấm lắp	**96 x 69mm**
khoảng cách các lỗ trên tấm nền	**75 x 45mm**	Khoảng cách các lỗ lắp	**11 x 8.6mm**
Tổng chiều cao	**123mm**	Độ cứng	**82±5° Shore A**
Tải trọng (động)	**100kgs**	Tải trọng (tĩnh)	**150kgs**
Nhiệt độ	**-20°C to +60°C**	Càng bánh xe	**Cố định**
Thép không gỉ	**N/A**	Dẫn điện	**N/A**
Chống tĩnh điện	**N/A**	Trọng lượng bánh xe đẩy	**0.76kgs**
Tiêu chuẩn kiểm nghiệm	**ISO22881**		

* Nếu có bất kỳ sai lệch nào giữa thông số hệ mét và thông số hệ inch, vui lòng tham khảo thông số hệ mét

Chỉ số hiệu năng

Độ di chuyển mượt mà
Tối đa 5 điểm Điểm: 4

Độ êm khi vận hành
Tối đa 5 điểm Điểm: 4

Bảo vệ mặt sàn
Tối đa 5 điểm Điểm: 5

Tệp tải xuống

PDF **KS-114604002620134.pdf**
Tải xuống

3D **KS-11460400262013.rar**
Bản vẽ 3D chỉ dành cho thành viên, vui lòng đăng nhập để tải.

Sản phẩm liên quan

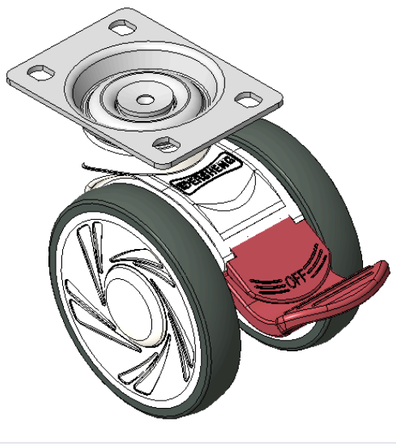

1146 Series — BÁNH XE ĐÔI CÀNG NHỰA ASCE

Bánh Toàn Hiệu Đôi Quả (Trắng Xám Đậm) Đường Kính Bánh × Độ Rộn…

KS-11460400454013

đường kính bánh xe	tải trọng động	chiều cao tổng thể
100 mm	100 kg	123 mm

Xem thông số →

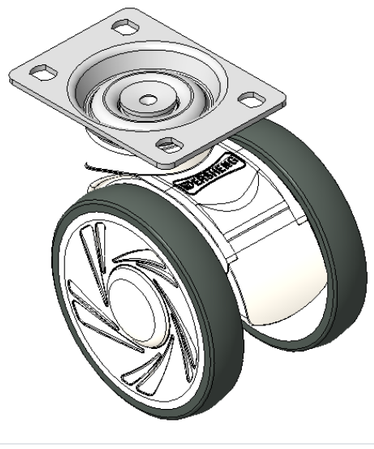

1146 Series — BÁNH XE ĐÔI CÀNG NHỰA ASCE

Bánh Toàn Hiệu Đôi Quả (Trắng Xám Đậm) Đường Kính Bánh × Độ Rộn…

KS-11460400451013

đường kính bánh xe	tải trọng động	chiều cao tổng thể
100 mm	100 kg	123 mm

Xem thông số →

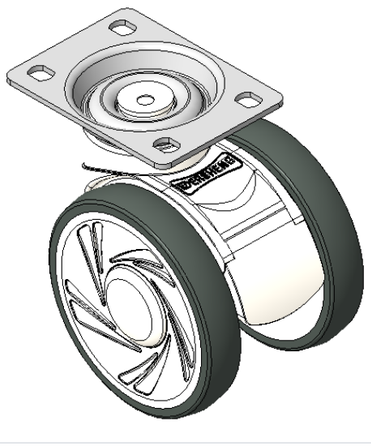

1146 Series — BÁNH XE ĐÔI CÀNG NHỰA ASCE

Bánh Toàn Hiệu Đôi Quả (Trắng Xám Đậm) Đường Kính Bánh × Độ Rộn…

KS-11460400452013

đường kính bánh xe	tải trọng động	chiều cao tổng thể
100 mm	100 kg	123 mm

Xem thông số →

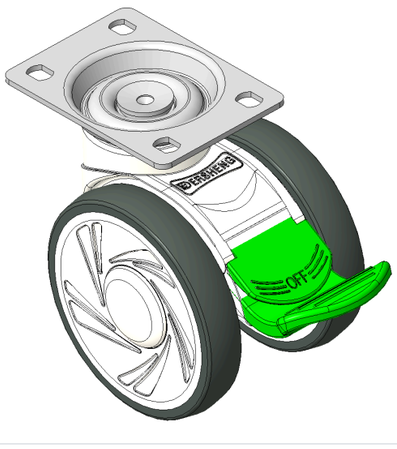

1146 Series — BÁNH XE ĐÔI CÀNG NHỰA ASCE

Bánh Toàn Hiệu Đôi Quả (Trắng Xám Đậm) Đường Kính Bánh × Độ Rộn…

KS-11460400454253

đường kính bánh xe	tải trọng động	chiều cao tổng thể
100 mm	100 kg	123 mm

Xem thông số →