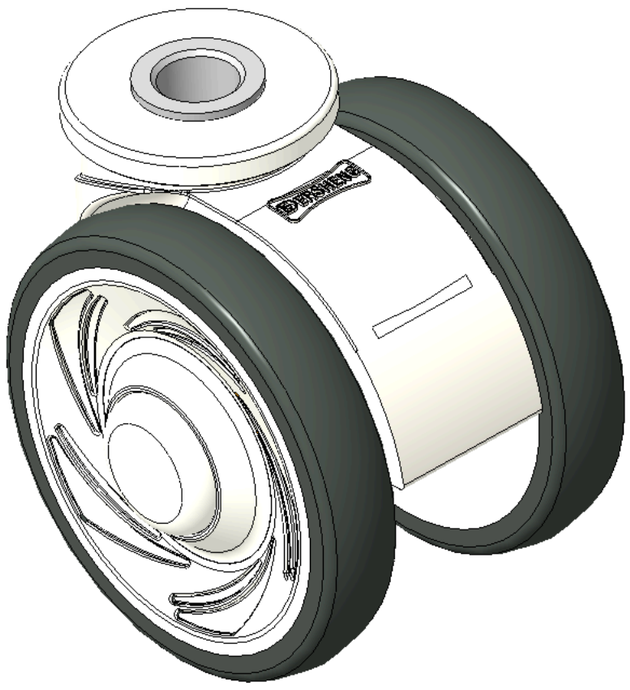

Hình ảnh có thể khác với sản phẩm gốc



1146 Series — BÁNH XE ĐÔI CÀNG NHỰA ASCENDANT

Bánh Toàn Hiệu Đôi Quả (Trắng Xám Đậm) Đường Kính Bánh × Độ Rộng Bánh 75 × 14mm

KS-11460300459263 Sao chép mã

Đường kính bánh xe	Tải trọng (động)	Tổng chiều cao	vòng bi bánh xe
75mm	**90kgs**	**81mm**	**Bánh xe trang bị vòng bi bi**

- Bánh xe có thể điều chỉnh, chân đế bằng polyamide rỗng được tán đinh – đường kính rỗng Ø12.5
- Chân đế màu trắng được làm bằng polyamide gia cường.
- Chống gỉ, chống ăn mòn, thẩm mỹ, tiết kiệm và cho phép xoay linh hoạt.
- Lõi bánh xe bằng polypropylene chịu va đập, bề mặt bánh xe bằng chất đàn hồi nhiệt dẻo (TPR).
- Màu xám đậm, vòng bi bánh xe – vòng bi cầu chính xác.
- Mặt lốp: Cao su đàn hồi nhiệt dẻo (TPR)
- Lõi bánh xe: Được làm từ polypropylene chất lượng cao, chịu va đập tốt.

Mô tả sản phẩm chỉ mang tính chất tham khảo. Sản phẩm thực tế sẽ được ưu tiên.

Tải xuống | Yêu cầu bản vẽ 3D

Bản vẽ 3D chỉ dành cho thành viên, vui lòng đăng nhập để tải.

Bảng dữ liệu sản phẩm

Đường kính bánh xe	**75mm**	Chiều rộng bánh xe	**60mm**
vòng bi bánh xe	**Bánh xe trang bị vòng bi bi**	đường kính rivethead trống	**12.5mm**
Độ lệch tâm	**23mm**	Sự can thiệp quay	**134mm**
Tổng chiều cao	**81mm**	Bán kính xoay	**67mm**
Độ cứng	**72±5° Shore A**	Tải trọng (động)	**90kgs**
Tải trọng (tĩnh)	**135kgs**	Nhiệt độ	**-20°C to +60°C**
Càng bánh xe	**Khóa đôi**	Thép không gỉ	**N/A**
Dẫn điện	**N/A**	Chống tĩnh điện	**N/A**
Trọng lượng bánh xe đẩy	**0.23kgs**	Tiêu chuẩn kiểm nghiệm	**ISO22881**

* Nếu có bất kỳ sai lệch nào giữa thông số hệ mét và thông số hệ inch, vui lòng tham khảo thông số hệ mét

Chỉ số hiệu năng

Độ di chuyển mượt mà
Tối đa 5 điểm Điểm: 5

Độ êm khi vận hành
Tối đa 5 điểm Điểm: 5

Bảo vệ mặt sàn
Tối đa 5 điểm Điểm: 5

Tệp tải xuống

PDF **1146-VN-KS2026110506.pdf**
Tải xuống

3D **1146-CN-KS2026110506-d261105093300.rar**
Bản vẽ 3D chỉ dành cho thành viên, vui lòng đăng nhập để tải.

Sản phẩm liên quan



1146 Series — BÁNH XE ĐÔI CÀNG NHỰA ASCE

Bánh Toàn Hiệu Đôi Quả (Trắng Xám Đậm) Đường Kính Bánh × Độ Rộn…

KS-11460300459213

đường kính bánh xe	tải trọng động	chiều cao tổng thể
075 mm	90 kg	81 mm

Xem thông số →

1146 Series — BÁNH XE ĐÔI CÀNG NHỰA ASCE

Bánh Toàn Hiệu Đôi Quả (Trắng Xám Đậm) Đường Kính Bánh × Độ Rộn…

KS-11460300459413

đường kính bánh xe	tải trọng động	chiều cao tổng thể
075 mm	90 kg	81 mm

Xem thông số →

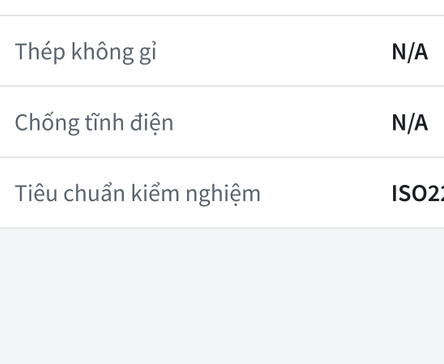

1146 Series — BÁNH XE ĐÔI CÀNG NHỰA ASCE

Bánh Toàn Hiệu Đôi Quả (Trắng Xám Đậm) Đường Kính Bánh × Độ Rộn…

KS-11460300269213

đường kính bánh xe	tải trọng động	chiều cao tổng thể
075 mm	90 kg	81 mm

Xem thông số →

1146 Series — BÁNH XE ĐÔI CÀNG NHỰA ASCE

Bánh Toàn Hiệu Đôi Quả (Trắng Xám Đậm) Đường Kính Bánh × Độ Rộn…

KS-11460300269233

đường kính bánh xe	tải trọng động	chiều cao tổng thể
075 mm	90 kg	81 mm

Xem thông số →