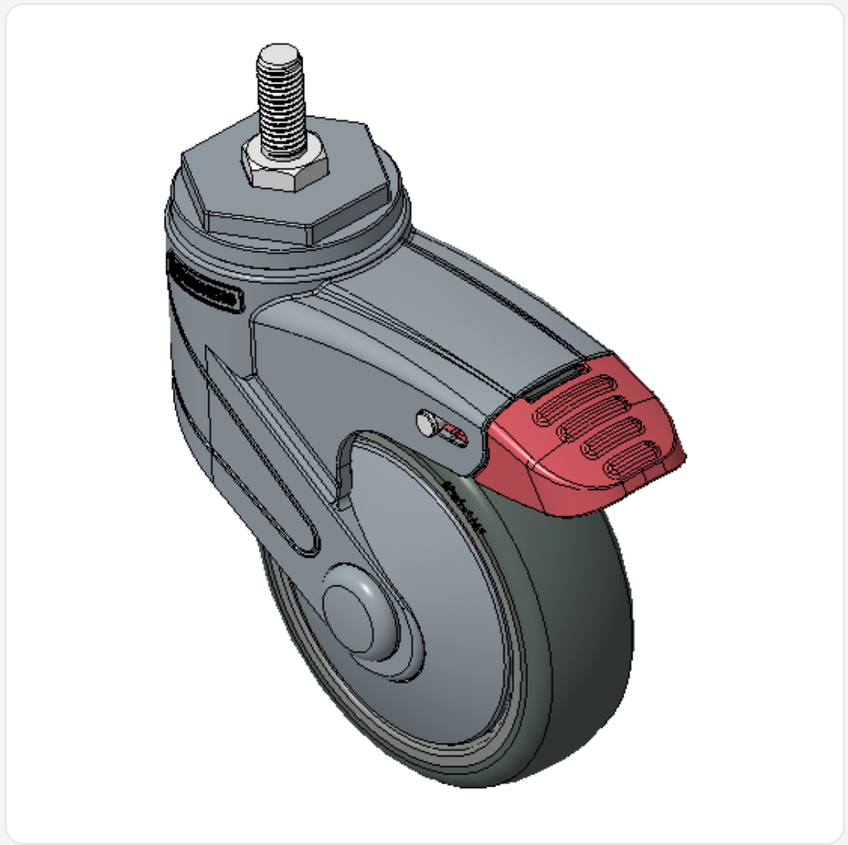

图片可能与原始产品有所落差。


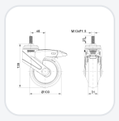
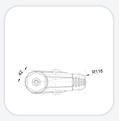

1155-2 全塑-2系列

经典PPR轮（珠光深灰色） 轮径 × 轮宽 100 x 31mm

KS-11550403266173 复制型号

轮径	荷重(动态)	总高	轮子轴承
100mm	50kgs	139mm	搭配滚珠轴承的轮子

- 双煞式脚轮，丝扣M10x25
- 蓝灰脚架采用聚醯胺增强料，丝扣式安装
- 防锈，耐腐蚀，美观，经济，转动灵活
- 耐冲击聚丙烯轮芯，热塑性弹性体（TPR）轮面
- 珠光深灰色，轮子—中管式，附防尘盖
- 轮面：热塑性橡胶弹性体(TPR)
- 轮芯：采用优质耐冲击聚丙烯

产品说明仅供参考，一切以实体产品为主。

目录下载　索取3D图档

3D 图档为会员限定，登入后即可下载。

产品数据表

轮径	100mm	轮宽	31mm
轮子轴承	搭配滚珠轴承的轮子	丝扣规格	M10
丝扣长度	25mm	偏心距	46mm
旋转干涉	232mm	总高	139mm
旋转半径	116mm	硬度	82±5° Shore A
荷重(动态)	50kgs	荷重(静态)	75kgs
温度	-20°C to +60°C	脚架样式	双煞
不锈钢	否	导电	否
抗静电	否	脚轮重量	0.40kgs
测试标准	ISO22881		

* 对公制和英制规格之间有任何偏差疑虑，请以公制规格为主。

性能指标

滚动顺畅
满分5分　得分：4分

静音表现
满分5分　得分：4分

保护地板
满分5分　得分：5分

档案下载

PDF　KS-115504032661732.pdf
目录下载

3D　KS-11550403266173.zip
3D 图档为会员限定，登入后即可下载。

关联产品



1155-2 全塑-2系列
经典PPR轮（珠光深灰色） 轮径 × 轮宽 100 x 31mm
KS-11550403265043

轮径	动态荷重	总高
100 mm	50 kg	139 mm

查看规格 →

1155-2 全塑-2系列
经典PPR轮（珠光深灰色） 轮径 × 轮宽 100 x 31mm
KS-11550403266043

轮径	动态荷重	总高
100 mm	50 kg	139 mm

查看规格 →



1155-2 全塑-2系列
经典PPR轮（珠光深灰色） 轮径 × 轮宽 100 x 31mm
KS-11550403265173

轮径	动态荷重	总高
100 mm	50 kg	139 mm

查看规格 →

1155-2 全塑-2系列
经典PPR轮（珠光深灰色） 轮径 × 轮宽 100 x 31mm
KS-11550403265183

轮径	动态荷重	总高
100 mm	50 kg	139 mm

查看规格 →