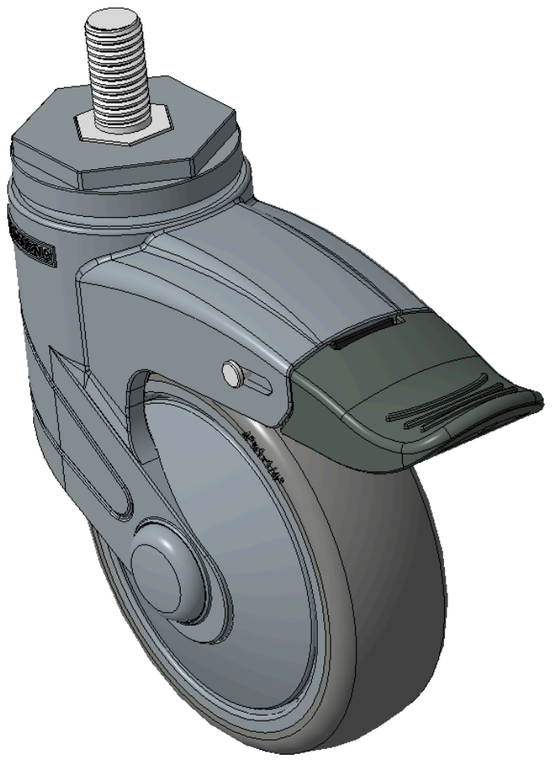

图片可能与原始产品有所落差。





1155 全塑-1系列

经典 PPR 轮 (珠光深灰) 轮径 × 轮宽 100×31mm

KS-11550402266033H 复制型号

轮径	荷重(动态)	总高	轮子轴承
100mm	80kgs	139mm	搭配滚珠轴承的轮子

- 长双煞式锁定系统的脚轮，丝扣M12x25
- 珠光脚架采用聚醯胺增强料，丝扣式安装
- 防锈，耐腐蚀，美观，经济，转动灵活
- 耐冲击聚丙烯轮芯，热塑性弹性体（TPR）轮面
- 深灰色，轮子轴承—精密滚珠
- 轮面：热塑性橡胶弹性体(TPR)
- 轮芯：采用优质耐冲击聚丙烯

产品说明仅供参考，一切以实体产品为主。

索取3D图档

3D 图档为会员限定，登入后即可下载。

产品数据表

轮径	100mm	轮宽	31mm
轮子轴承	搭配滚珠轴承的轮子	丝扣规格	M12×P1.75
丝扣长度	25mm	偏心距	36mm
旋转干涉	251mm	总高	139mm
旋转半径	125.5mm	硬度	82±5° Shore A
荷重(动态)	80kgs	荷重(静态)	90kgs
温度	-20°C to +60°C	脚架样式	双煞
不锈钢	否	导电	否
抗静电	否	脚轮重量	0.63kgs
测试标准	ISO22881		

* 对公制和英制规格之间有任何偏差疑虑，请以公制规格为主。

性能指标

滚动顺畅
满分5分　得分：4分

静音表现
满分5分　得分：4分

保护地板
满分5分　得分：5分

档案下载

3D　1155-CN-KS2026111417-d261114140134.rar
3D 图档为会员限定，登入后即可下载。

关联产品

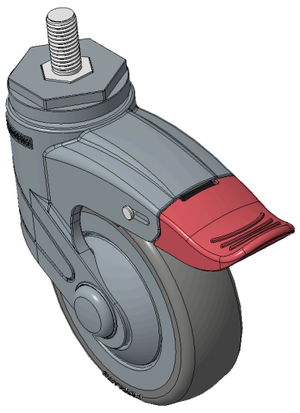

1155 全塑-1系列

经典 PPR 轮 (珠光深灰) 轮径 × 轮宽 100×31mm

KS-11550402266013H

轮径	动态荷重	总高
100 mm	80 kg	139 mm

查看规格 →