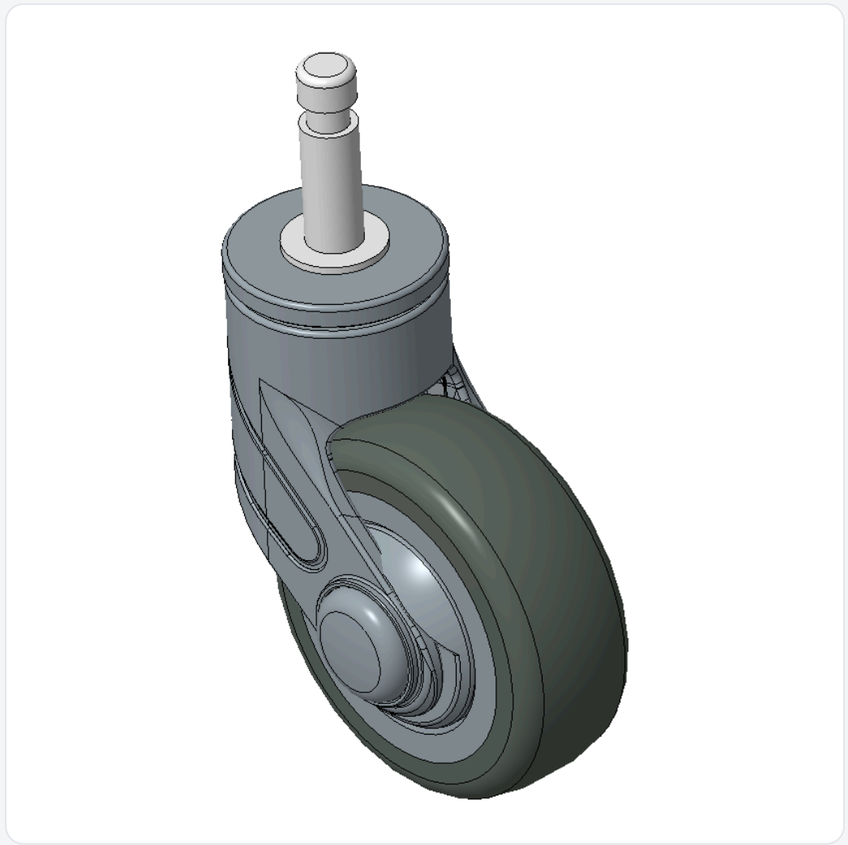

圖片可能與原始產品有所落差。


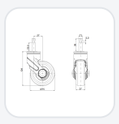
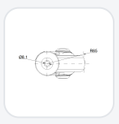

1155 全塑-1系列

# PPR輪 (藍灰) 輪徑 × 輪寬 75 x 27mm

KS-11550300267023 複製型號

| 輪徑 | 荷重(動態) | 總高 | 輪子軸承 |
|---|---|---|---|
| 75mm | 90kgs | 104mm | 搭配滾珠軸承的輪子 |

- 插桿式牙心鎖配藍灰色腳輪，Ø11x38L
- 腳架採用聚醯胺增強料，插桿式安裝
- 防銹，耐腐蝕，美觀，經濟，轉動靈活
- 耐衝擊聚丙烯輪芯，熱塑性彈性體（TPR）輪面
- 深灰色，輪子軸承—精密滾珠
- 輪面：熱塑性橡膠彈性體(TPR)
- 輪芯：採用優質耐衝擊聚丙烯

產品說明僅供參考，一切以實體產品為主。

目錄下載　索取3D圖檔

3D 圖檔為會員限定，登入後即可下載。

## 產品數據表

| | | | |
|---|---|---|---|
| 輪徑 | 75mm | 輪寬 | 27mm |
| 輪子軸承 | 搭配滾珠軸承的輪子 | 插桿直徑 | 11mm |
| 插桿長度 | 38mm | 偏心距 | 27mm |
| 旋轉干涉 | 130mm | 總高 | 104mm |
| 旋轉半徑 | 65mm | 硬度 | 82±5° Shore A |
| 荷重(動態) | 90kgs | 荷重(靜態) | 135kgs |
| 溫度 | -20°C to +60°C | 不銹鋼 | 否 |
| 導電 | 否 | 抗靜電 | 否 |
| 腳輪重量 | 0.81kgs | 測試標準 | ISO22883 |

* 對公制和英制規格之間有任何偏差疑慮，請以公制規格為主。

## 性能指標

**滾動順暢**
滿分5分　得分：4分

**靜音表現**
滿分5分　得分：4分

**保護地板**
滿分5分　得分：5分

## 檔案下載

PDF **1155-TW-KS2026110222.pdf**
目錄下載

3D **1155-CN-KS2026110222-d261102184624.rar**
3D 圖檔為會員限定，登入後即可下載。



© 2026 得胜股份有限公司 版權所有