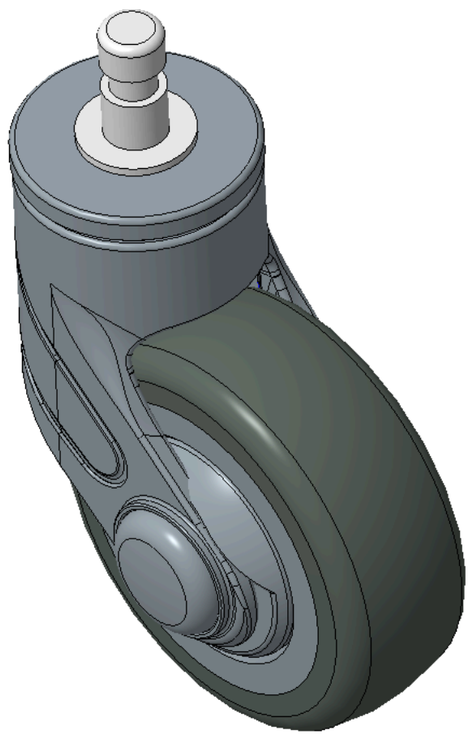

圖片可能與原始產品有所落差。


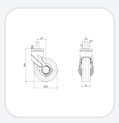
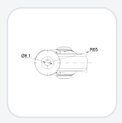

1155 全塑-1系列

PPR輪 (藍灰) 輪徑 × 輪寬 75 x 27mm

KS-11550300267043 複製型號

輪徑	荷重(動態)	總高	輪子軸承
75mm	90kgs	104mm	搭配滾珠軸承的輪子

- 插桿式牙心鎖配藍灰色腳輪，Ø11x22L
- 腳架採用聚醯胺增強料，插桿式安裝
- 防銹，耐腐蝕，美觀，經濟，轉動靈活
- 耐衝擊聚丙烯輪芯，熱塑性彈性體（TPR）輪面
- 深灰色，輪子軸承—精密滾珠
- 輪面：熱塑性橡膠彈性體(TPR)
- 輪芯：採用優質耐衝擊聚丙烯

產品說明僅供參考，一切以實體產品為主。

目錄下載　索取3D圖檔

3D 圖檔為會員限定，登入後即可下載。

產品數據表

輪徑	75mm	輪寬	27mm
輪子軸承	搭配滾珠軸承的輪子	插桿直徑	11mm
插桿長度	22mm	偏心距	27mm
旋轉干涉	130mm	總高	104mm
旋轉半徑	65mm	硬度	82±5° Shore A
荷重(動態)	90kgs	荷重(靜態)	135kgs
溫度	-20°C to +60°C	不銹鋼	否
導電	否	抗靜電	否
腳輪重量	0.81kgs	測試標準	ISO22883

* 對公制和英制規格之間有任何偏差疑慮，請以公制規格為主。

性能指標

滾動順暢
滿分5分　得分：4分

靜音表現
滿分5分　得分：4分

保護地板
滿分5分　得分：5分

檔案下載

PDF **1155-TW-KS2026110223.pdf**
目錄下載

3D **1155-CN-KS2026110223-d261102164634.rar**
3D 圖檔為會員限定，登入後即可下載。

© 2026 得胜股份有限公司 版權所有