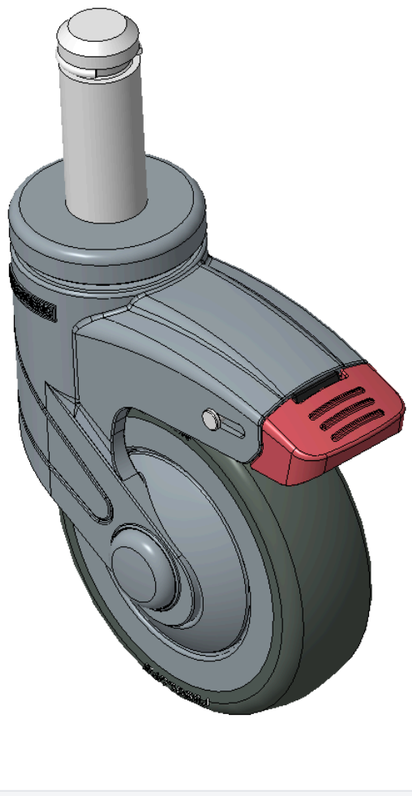

圖片可能與原始產品有所落差。

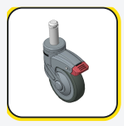



1155 全塑-1系列

全效輪(藍灰) 輪徑 × 輪寬 100 x 31mm

KS-11550400458013 複製型號

輪徑	荷重(動態)	總高	輪子軸承
100mm	90kgs	139mm	搭配滾珠軸承的輪子

- 短雙煞車鎖定係統的腳輪，插心鉚釘—Ø21.6x56L
- 藍灰腳架採用聚醯胺增強料，插桿式安裝
- 防銹，耐腐蝕，美觀，經濟，轉動靈活
- 耐衝擊聚丙烯輪芯，熱塑性彈性體（TPR）輪面
- 深灰色，輪子軸承—精密滾珠
- 輪面：熱塑性橡膠彈性體(TPR)
- 輪芯：採用優質耐衝擊聚丙烯

產品說明僅供參考，一切以實體產品為主。

索取3D圖檔

3D 圖檔為會員限定，登入後即可下載。

產品數據表

輪徑	100mm	輪寬	31mm
輪子軸承	搭配滾珠軸承的輪子	插桿直徑	21.6mm
插桿長度	56mm	偏心距	36mm
旋轉干涉	201mm	總高	139mm
旋轉半徑	100.5mm	硬度	72±5° Shore A
荷重(動態)	90kgs	荷重(靜態)	135kgs
溫度	-20°C to +60°C	腳架樣式	雙煞
不銹鋼	否	導電	否
抗靜電	否	腳輪重量	0.64kgs
測試標準	ISO22881		

* 對公制和英制規格之間有任何偏差疑慮，請以公制規格為主。

性能指標

滾動順暢
滿分5分　得分：5分

靜音表現
滿分5分　得分：5分

保護地板
滿分5分　得分：5分

檔案下載

3D　1155-CN-KS2026111626-d261116185611.rar
3D 圖檔為會員限定，登入後即可下載。

© 2026 得胜股份有限公司 版權所有