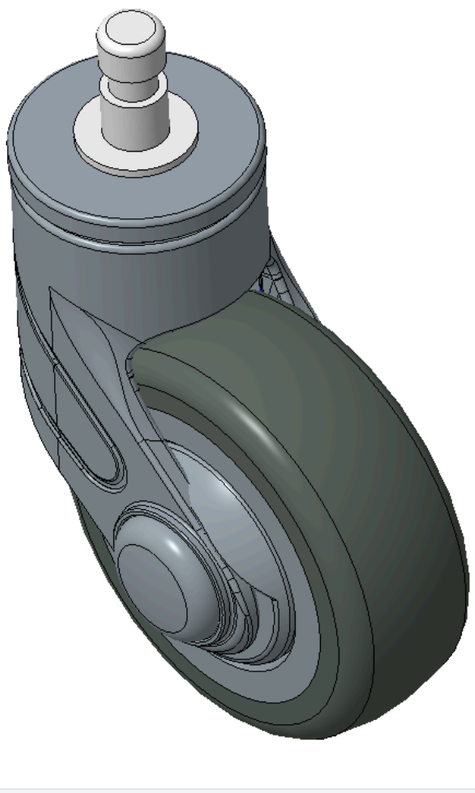

Hình ảnh có thể khác với sản phẩm gốc


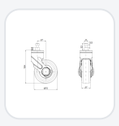
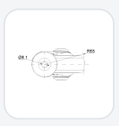

1155 Series — BÁNH XE CÀNG NHỰA STAT

Bánh xe PPR(Xanh xám) đường kính bánh xe × chiều rộng bánh xe 75 x 27mm

KS-11550300267043 Sao chép mã

Đường kính bánh xe	Tải trọng (động)	Tổng chiều cao	vòng bi bánh xe
75mm	**90kgs**	**104mm**	**Bánh xe trang bị vòng bi bi**

- Khóa răng cưa kiểu cắm với bánh xe màu xám xanh, Ø11x22L
- Khung được làm bằng vật liệu polyamide gia cường, lắp đặt kiểu cắm.
- Chống gỉ, chống ăn mòn, thẩm mỹ, tiết kiệm và xoay trơn tru.
- Lõi bánh xe bằng polypropylene chịu va đập, bề mặt bánh xe bằng chất đàn hồi nhiệt dẻo (TPR).
- Màu xám đậm, ổ bi bánh xe – ổ bi cầu chính xác.
- Mặt lốp: Cao su đàn hồi nhiệt dẻo (TPR)
- Lõi bánh xe: Được làm từ polypropylene chất lượng cao, chịu va đập tốt.

Mô tả sản phẩm chỉ mang tính chất tham khảo. Sản phẩm thực tế sẽ được ưu tiên.

Tải xuống Yêu cầu bản vẽ 3D

Bản vẽ 3D chỉ dành cho thành viên, vui lòng đăng nhập để tải.

Bảng dữ liệu sản phẩm

Đường kính bánh xe	**75mm**	Chiều rộng bánh xe	**27mm**
vòng bi bánh xe	**Bánh xe trang bị vòng bi bi**	đường kính cọc	**11mm**
chiều dài cọc	**22mm**	Độ lệch tâm	**27mm**
Sự can thiệp quay	**130mm**	Tổng chiều cao	**104mm**
Bán kính xoay	**65mm**	Độ cứng	**82±5° Shore A**
Tải trọng (động)	**90kgs**	Tải trọng (tĩnh)	**135kgs**
Nhiệt độ	**-20°C to +60°C**	Thép không gỉ	**N/A**
Dẫn điện	**N/A**	Chống tĩnh điện	**N/A**
Trọng lượng bánh xe đẩy	**0.81kgs**	Tiêu chuẩn kiểm nghiệm	**ISO22883**

* Nếu có bất kỳ sai lệch nào giữa thông số hệ mét và thông số hệ inch, vui lòng tham khảo thông số hệ mét

Chỉ số hiệu năng

Độ di chuyển mượt mà
Tối đa 5 điểm Điểm: 4

Độ êm khi vận hành
Tối đa 5 điểm Điểm: 4

Bảo vệ mặt sàn
Tối đa 5 điểm Điểm: 5

Tệp tải xuống

PDF **1155-VN-KS2026110223.pdf**
Tải xuống

3D **1155-CN-KS2026110223-d261102164634.rar**
Bản vẽ 3D chỉ dành cho thành viên, vui lòng đăng nhập để tải.

© 2026 DERSHENG CO., LTD. Bảo lưu mọi quyền.