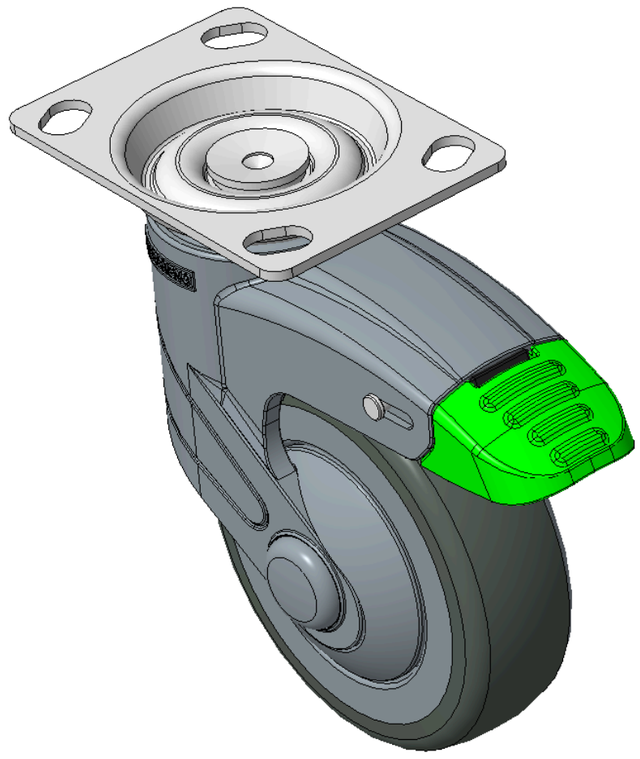

Hình ảnh có thể khác với sản phẩm gốc



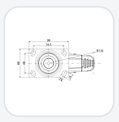

1155 Series — BÁNH XE CÀNG NHỰA STAT

(màu xanh xám)Đường kính bánh xe đầy đủ × chiều rộng bánh xe 100 x 31mm

KS-11550400454393 Sao chép mã

Đường kính bánh xe	Tải trọng (động)	Tổng chiều cao	vòng bi bánh xe
100mm	**90kgs**	**141.5mm**	**Bánh xe đi kèm với ống giữa**

- Bánh xe dài xoay 180 độ, phanh kép, đế có lỗ góc 74,5×49mm
- Chân bằng polyamide màu xanh xám, bề mặt đế mạ kẽm, thiết bị lắp đặt đế
- Lõi bánh xe bằng polypropylene chịu va đập, bề mặt bánh xe bằng chất đàn hồi nhiệt dẻo (TPR)
- Màu xám đậm, ổ trục bánh xe - ống trung tâm, có nắp che bụi.
- Mặt lốp: Cao su đàn hồi nhiệt dẻo (TPR)
- Lõi bánh xe: Được làm từ polypropylene chất lượng cao, chịu va đập tốt.

Mô tả sản phẩm chỉ mang tính chất tham khảo. Sản phẩm thực tế sẽ được ưu tiên.

Tải xuống | Yêu cầu bản vẽ 3D

Bản vẽ 3D chỉ dành cho thành viên, vui lòng đăng nhập để tải.

Bảng dữ liệu sản phẩm

Đường kính bánh xe	**100mm**	Chiều rộng bánh xe	**31mm**
vòng bi bánh xe	**Bánh xe đi kèm với ống giữa**	Quy cách tấm lắp	**96 x 69mm**
khoảng cách các lỗ trên tấm nền	**74.5 x 49mm**	Khoảng cách các lỗ lắp	**15 x 10mm**
Độ lệch tâm	**36mm**	Sự can thiệp quay	**220mm**
Tổng chiều cao	**141.5mm**	Bán kính xoay	**110mm**
Độ cứng	**72±5° Shore A**	Tải trọng (động)	**90kgs**
Tải trọng (tĩnh)	**135kgs**	Nhiệt độ	**-20°C to +60°C**
Càng bánh xe	**Khóa đôi**	Thép không gỉ	**N/A**
Dẫn điện	**N/A**	Chống tĩnh điện	**N/A**
Trọng lượng bánh xe đẩy	**0.63kgs**	Tiêu chuẩn kiểm nghiệm	**ISO22881**

* Nếu có bất kỳ sai lệch nào giữa thông số hệ mét và thông số hệ inch, vui lòng tham khảo thông số hệ mét

Chỉ số hiệu năng

Độ di chuyển mượt mà
Tối đa 5 điểm Điểm: 5

Độ êm khi vận hành
Tối đa 5 điểm Điểm: 5

Bảo vệ mặt sàn
Tối đa 5 điểm Điểm: 5

Tệp tải xuống

PDF **1155-VN-KS2026110719.pdf**
Tải xuống

3D **1155-CN-KS2026110719-d261107162048.rar**
Bản vẽ 3D chỉ dành cho thành viên, vui lòng đăng nhập để tải.

Sản phẩm liên quan

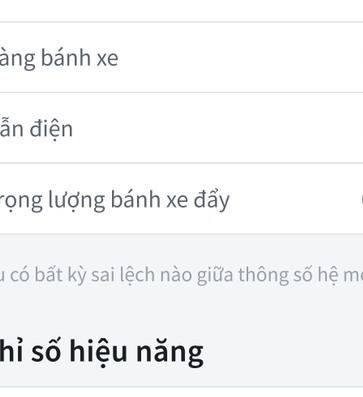

1155 Series — BÁNH XE CÀNG NHỰA STAT
(màu xanh xám)Đường kính bánh xe đầy đủ × chiều rộng bánh xe 100 ⋯
KS-11550400454023

đường kính bánh xe	tải trọng động	chiều cao tổng thể
100 mm	90 kg	141.5 mm

Xem thông số →

1155 Series — BÁNH XE CÀNG NHỰA STAT
(màu xanh xám)Đường kính bánh xe đầy đủ × chiều rộng bánh xe 100 ⋯
KS-11550400454023H

đường kính bánh xe	tải trọng động	chiều cao tổng thể
100 mm	90 kg	141.5 mm

Xem thông số →

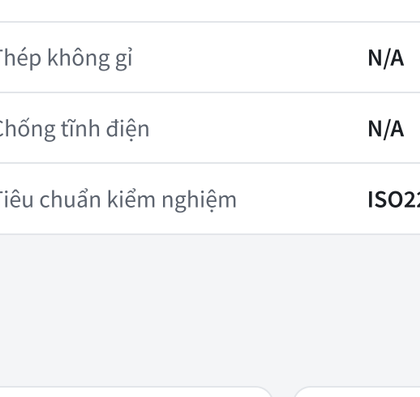

1155 Series — BÁNH XE CÀNG NHỰA STAT
(màu xanh xám)Đường kính bánh xe đầy đủ × chiều rộng bánh xe 100 ⋯
KS-11550400454083

đường kính bánh xe	tải trọng động	chiều cao tổng thể
100 mm	90 kg	141.5 mm

Xem thông số →

1155 Series — BÁNH XE CÀNG NHỰA STAT
(màu xanh xám)Đường kính bánh xe đầy đủ × chiều rộng bánh xe 100 ⋯
KS-11550400454113

đường kính bánh xe	tải trọng động	chiều cao tổng thể
100 mm	90 kg	141.5 mm

Xem thông số →