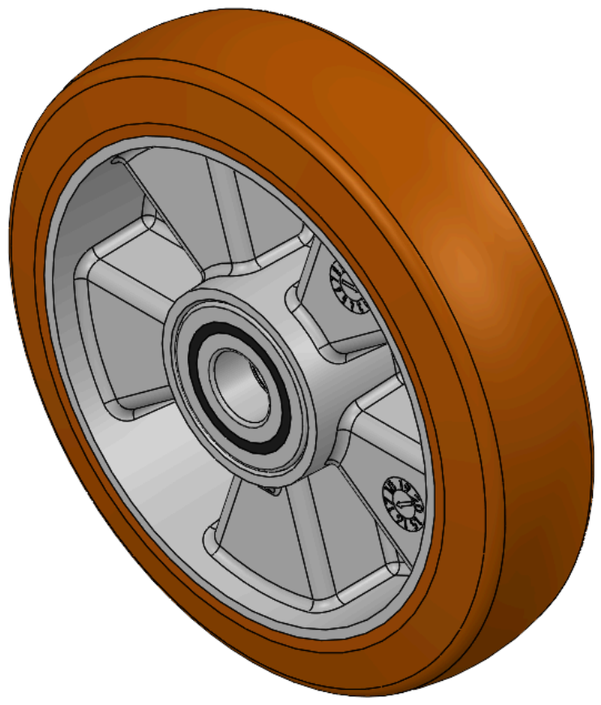

图片可能与原始产品有所落差。


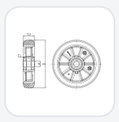

AQPU系列

轮径 × 轮宽 180 x 44mm

YJ-12036007185197 复制型号

轮径(D)	荷重(动态)	轮子轴承
180mm	600kgs	滚珠轴承

- 具有好的弹性，降低推动阻力，提高机台操控度，好的耐磨性
- 具有优秀的抗水解特性
- 适用于热带地区及潮湿的工作环境
- QPU 褐色 轮面弧形
- 內仁：铝芯
- 外包：高品质聚氨酯
- 轴承：滚珠轴承

产品说明仅供参考，一切以实体产品为主。

目录下载　索取3D图档

3D 图档为会员限定，登入后即可下载。

产品数据表

轮径(D)	180mm	轮宽(T2)	44mm
轮子轴承	滚珠轴承	轴承孔孔径(d)(含轴承/中管)	20mm
轴承孔孔径(S)(未含轴承/中管)	mm	轴承孔深度(t)	
轴心中宽(T1)	44mm	硬度	92±5° Shore A
荷重(动态)	600kgs	荷重(静态)	900kgs
温度	-20°C to +70°C	导电	否
抗静电	否	脚轮重量	1.14kgs
测试标准	ISO22883		

* 对公制和英制规格之间有任何偏差疑虑，请以公制规格为主。

性能指标

滚动顺畅
满分5分　得分：5分

静音表现
满分5分　得分：5分

保护地板
满分5分　得分：5分

档案下载

PDF　1260-CN-YJ2026111002.pdf
目录下载

3D　1260-CN-YJ2026111002-d261110103034.rar
3D 图档为会员限定，登入后即可下载。

© 2026 得胜股份有限公司 版权所有