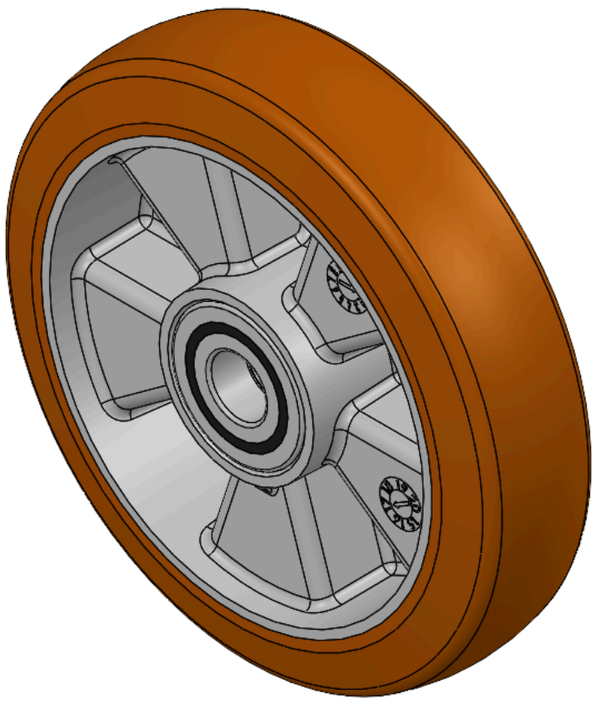

圖片可能與原始產品有所落差。


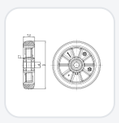

AQPU系列

輪徑 × 輪寬 180 x 44mm

YJ-12036007185197 複製型號

輪徑(D)	荷重(動態)	輪子軸承
180mm	600kgs	滾珠軸承

- 具有良好的彈性，降低推動阻力，提升機台操控度，好的耐磨性
- 具有優異的抗水解特性
- 適用於熱帶地區及潮濕的工作環境
- QPU 褐色 輪面弧形
- 內仁：鋁芯
- 外包：高品質聚氨酯
- 軸承：滾珠軸承

產品說明僅供參考，一切以實體產品為主。

目錄下載　索取3D圖檔

3D 圖檔為會員限定，登入後即可下載。

產品數據表

輪徑(D)	180mm	輪寬(T2)	44mm
輪子軸承	滾珠軸承	軸承孔孔徑(d)(含軸承/中管)	20mm
軸承孔孔徑(S)(未含軸承/中管)	mm	軸承孔深度(t)	
軸心中寬(T1)	44mm	輪面硬度	92±5° Shore A
荷重(動態)	600kgs	荷重(靜態)	900kgs
溫度	-20°C to +70°C	導電	否
抗靜電	否	輪子重量	1.14kgs
測試標準	ISO22883		

* 對公制和英制規格之間有任何偏差疑慮，請以公制規格為主。

性能指標

滾動順暢
滿分5分　得分：5分

靜音表現
滿分5分　得分：5分

保護地板
滿分5分　得分：5分

檔案下載

PDF **1260-TW-YJ2026111002.pdf**
目錄下載

3D **1260-CN-YJ2026111002-d261110103034.rar**
3D 圖檔為會員限定，登入後即可下載。

© 2026 得胜股份有限公司 版權所有