产品数据表

# 1102 B型系列

牵引NBR轮（铣原）轮径×轮宽 125 x 40mm

EAN

KS-11020500041081

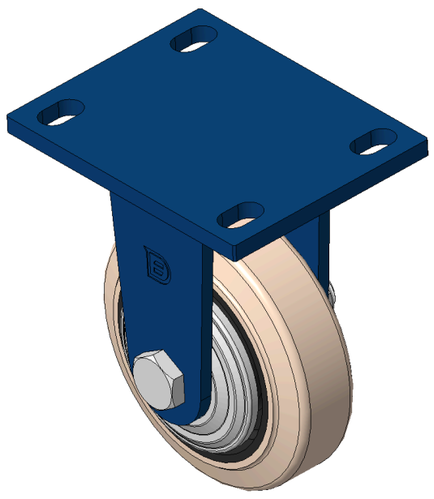

图片可能与原始产品有所落差

固定式脚轮，焊接钢板架—孔距110x75
表面喷蓝漆，底板式安装装置
铸铁制轮芯，高质量高弹性橡胶轮面
铣原色，轮子轴承—精密滚珠

轮面:高质量高弹性橡胶制成
轮芯：铁芯/铸铁芯

产品说明仅供参考一切以实体产品为主

## 产品详细规格

◉ 公制 ○ 英制

| | |
|---|---|
| 轮径 | 125mm |
| 轮宽 | 40mm |
| 轮子轴承 | 搭配滚珠轴承的轮子 |
| 底板规格 | 140 x 110mm |
| 底板孔距 | 110x75mm |
| 底板孔径 | 22 x 13mm |
| 总高 | 170mm |
| 硬度 | 85±5° Shore A |
| 荷重(动态) | 250kgs |
| 荷重(静态) | 375kgs |
| 温度 | -20°C to +80°C |
| 脚架样式 | 固定 |
| 不锈钢 | 否 |
| 导电 | 否 |
| 抗静电 | 否 |
| 脚轮重量 | 2.87kgs |
| 测试标准 | ISO22883 |

## 优势简览

| | |
|---|---|
| 滚动顺畅 | ●●●○○ |
| 静音表现 | ●●●●○ |
| 保护地板 | ●●●●○ |

## 脚轮外观尺寸2D图档

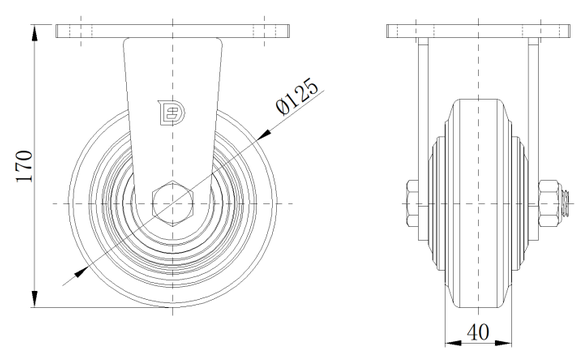


## 底板外观尺寸2D图档

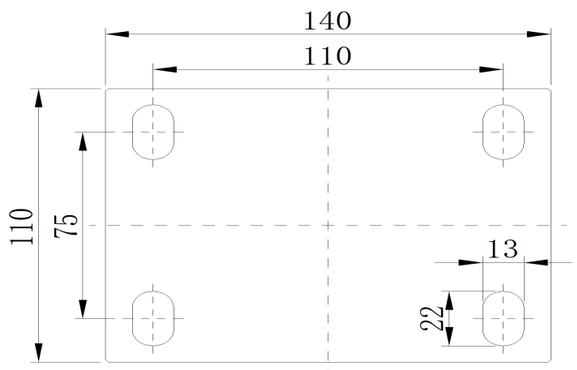


* 对公制和英制规格之间有任何偏差疑虑，请以公制规格为主。

© 版权所有 2026 得胜上好轮 www.dersheng.com