產品數據表

1102 B型系列

CPD輪 輪徑 × 輪寬 150 x 40mm

EAN

KS-11020600291011

固定式脚轮，焊接钢板架—孔距110x75
表面喷蓝漆，底板式安装装置
聚丙烯轮芯、轮面
本色，轮子轴承—精密滚珠

轮面：PP聚丙烯
轮芯：PP聚丙烯

產品說明僅供參考一切以實體產品為主

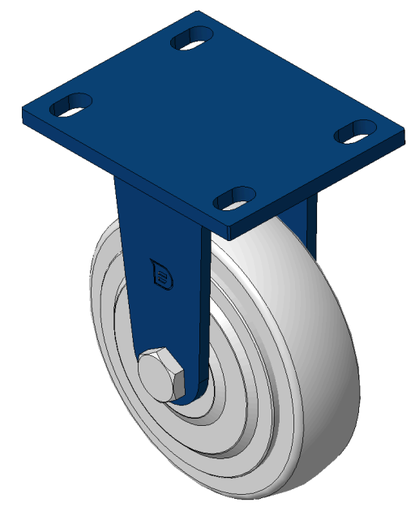

圖片可能與原始產品有所落差

產品詳細規格

◉ 公制 ○ 英制

輪徑	150mm
輪寬	40mm
輪子軸承	搭配滾珠軸承的輪子
底板規格	140 x 110mm
底板孔距	110x75mm
底板孔徑	22 x 13mm
總高	197mm
硬度	72±5° Shore D
荷重(動態)	350kgs
荷重(靜態)	525kgs
溫度	-12°C to +60°C
腳架樣式	固定
不銹鋼	否
導電	否
抗靜電	否
	2.42kgs
	ISO22883

優勢簡覽

滾動順暢	●●●●●
靜音表現	●●●○○
保護地板	●●●○○

腳輪外觀尺寸2D圖檔

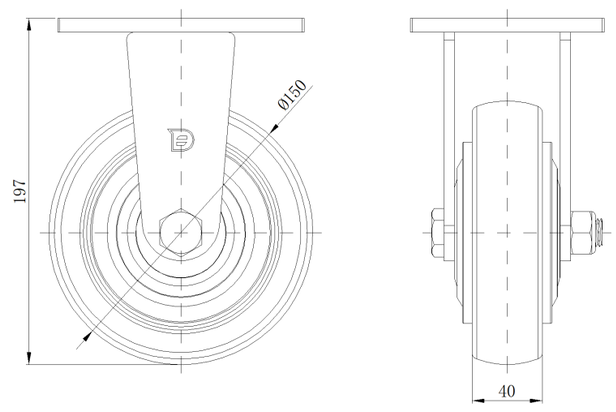

底板外觀尺寸2D圖檔

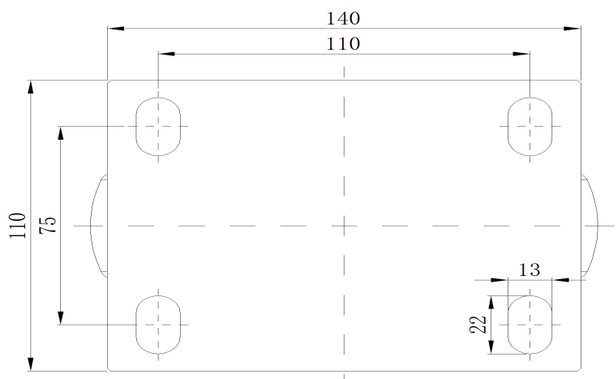

* 對公制和英制規格之間有任何偏差疑慮，請以公制規格為主。

© 版權所有 2026 得胜上好輪 www.dersheng.com