产品数据表

1102 B型系列

CPD轮 轮径×轮宽 150 x 40mm

EAN

KS-11020600291021

固定式脚轮，焊接钢板架—孔距110x75
表面喷蓝漆，底板式安装装置，配特制防缠绕轮盖
聚丙烯轮芯、轮面
本色，轮子轴承—精密滚珠

轮面：PP聚丙烯
轮芯：PP聚丙烯

产品说明仅供参考一切以实体产品为主

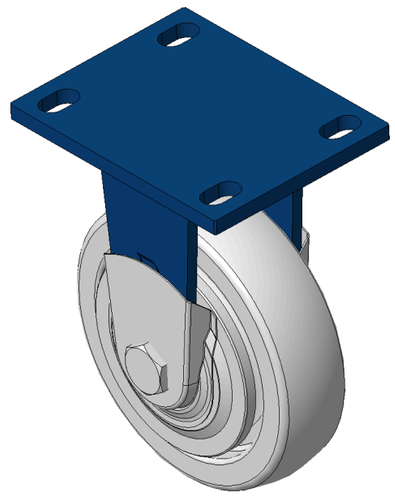

图片可能与原始产品有所落差

产品详细规格

◉ 公制 ○ 英制

轮径	150mm
轮宽	40mm
轮子轴承	搭配滚珠轴承的轮子
底板规格	140 x 110mm
底板孔距	110x75mm
底板孔径	22 x 13mm
总高	197mm
硬度	72±5° Shore D
荷重(动态)	350kgs
荷重(静态)	525kgs
温度	-12°C to +60°C
脚架样式	固定
不锈钢	否
导电	否
抗静电	否
脚轮重量	2.49kgs
测试标准	ISO22883

优势简览

滚动顺畅	●●●●●
静音表现	●●●○○
保护地板	●●●○○

脚轮外观尺寸2D图档

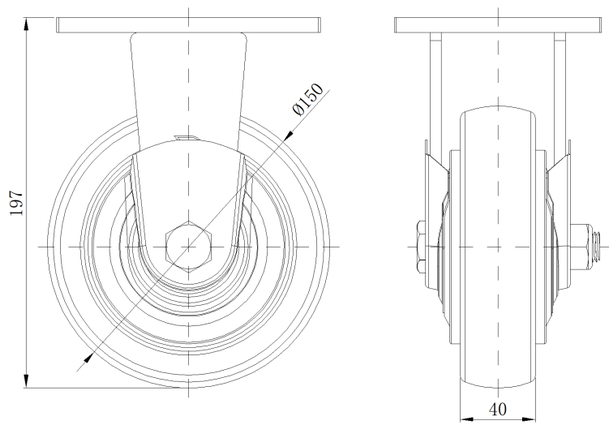

底板外观尺寸2D图档

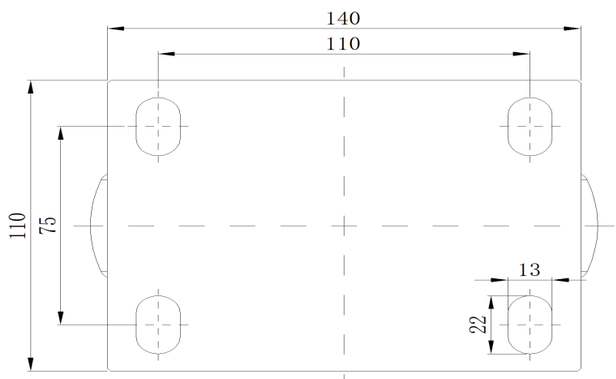

* 对公制和英制规格之间有任何偏差疑虑，请以公制规格为主。

© 版权所有 2026 得胜上好轮 www.dersheng.com