產品數據表

# 1102 B型系列

CPD輪 輪徑 × 輪寬 200 x 50mm

EAN

KS-11020800294011

配有后煞式，锁定系统的脚轮，焊接钢板架
表面蓝漆，底板式安装装置，孔距110x75
热塑性塑料轮芯、轮面本色
轮子轴承—精密滚珠

轮面：热塑性塑料（PA6）
轮芯：热塑性塑料（PA6）

產品說明僅供參考一切以實體產品為主

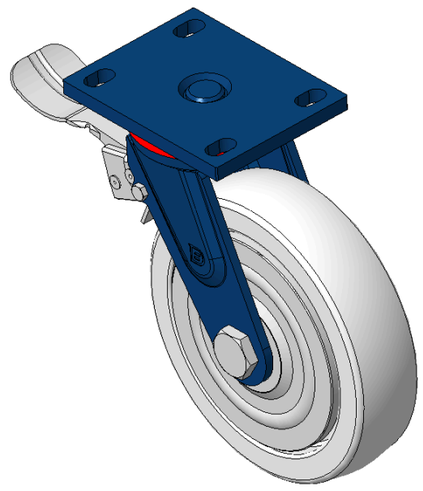

圖片可能與原始產品有所落差

## 產品詳細規格

◉ 公制 ○ 英制

| | |
|---|---|
| 輪徑 | 200mm |
| 輪寬 | 50mm |
| 輪子軸承 | 搭配滾珠軸承的輪子 |
| 底板規格 | 140 x 110mm |
| 底板孔距 | 110x75mm |
| 底板孔徑 | 22 x 13mm |
| 偏心距 | 62mm |
| 旋轉干涉 | 328mm |
| 總高 | 248mm |
| 旋轉半徑 | 164mm |
| 硬度 | 72±5° Shore D |
| 荷重(動態) | 400kgs |
| 荷重(靜態) | 600kgs |
| 溫度 | -12°C to +60°C |
| 腳架樣式 | 後煞 |
| 不銹鋼 | 否 |
| 導電 | 否 |
| 抗靜電 | 否 |
| 腳輪重量 | 4.58kgs |
| 測試標準 | ISO22883 |

## 優勢簡覽

| | |
|---|---|
| 滾動順暢 | ●●●●● |
| 靜音表現 | ●●●○○ |
| 保護地板 | ●●●○○ |

## 腳輪外觀尺寸2D圖檔

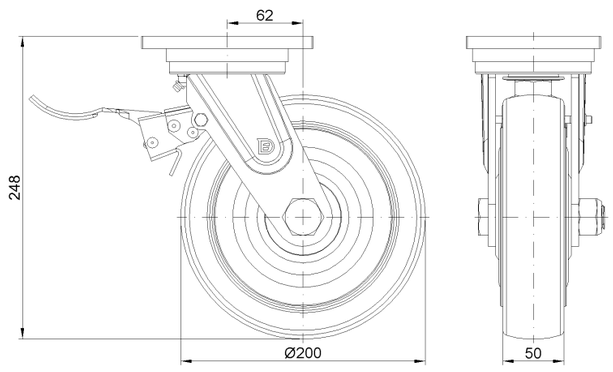


## 底板外觀尺寸2D圖檔

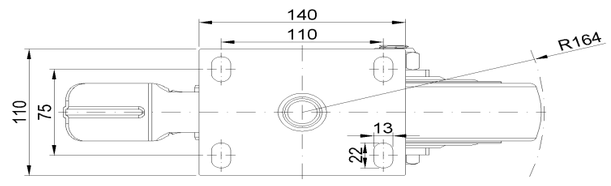


* 對公制和英制規格之間有任何偏差疑慮，請以公制規格為主。

© 版權所有 2026 得胜上好輪 www.dersheng.com