产品数据表

# 1102 B型系列

MRC 轮 (透明) 轮径 × 轮宽 250×50mm

EAN

KS-11021000074031

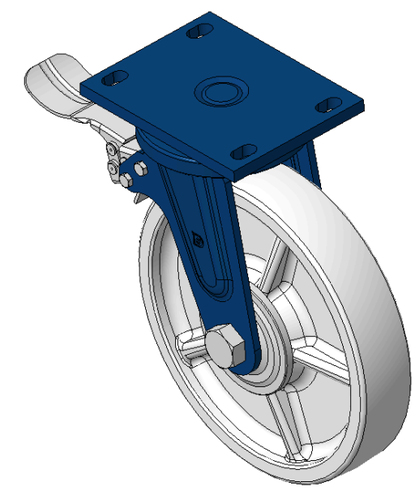

图片可能与原始产品有所落差

配有后煞式，锁定系统的脚轮，焊接钢板架
表面蓝漆，底板式安装装置，孔距140x85
热塑性塑料轮芯、轮面本色
轮子轴承—精密滚珠

轮面：热塑性塑料（PA6）
轮芯：热塑性塑料（PA6）

产品说明仅供参考一切以实体产品为主

## 产品详细规格

◉ 公制 ○ 英制

| | |
|---|---|
| 轮径 | 250mm |
| 轮宽 | 50mm |
| 轮子轴承 | 搭配滚珠轴承的轮子 |
| 底板规格 | 167 x 130mm |
| 底板孔距 | 140x85mm |
| 底板孔径 | 22 x 13mm |
| 偏心距 | 46mm |
| 旋转干涉 | 351mm |
| 总高 | 305mm |
| 旋转半径 | 175.5mm |
| 硬度 | 75±5° Shore D |
| 荷重(动态) | 800kgs |
| 荷重(静态) | 1200kgs |
| 温度 | -20°C to +80°C |
| 脚架样式 | 后煞 |
| 不锈钢 | 否 |
| 导电 | 否 |
| 抗静电 | 否 |
| 脚轮重量 | 7.48kgs |
| 测试标准 | ISO22883 |

## 优势简览

| | |
|---|---|
| 滚动顺畅 | ●●●●● |
| 静音表现 | ●●○○○ |
| 保护地板 | ●●○○○ |

## 脚轮外观尺寸2D图档

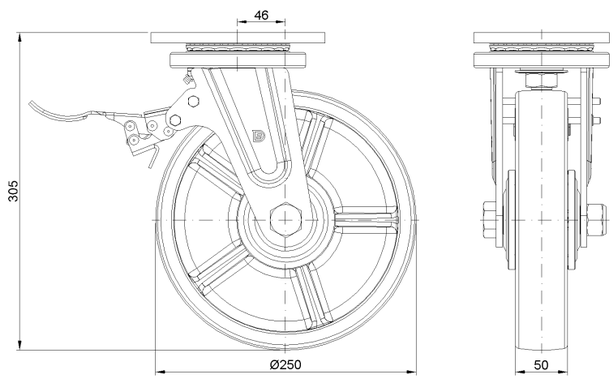


## 底板外观尺寸2D图档

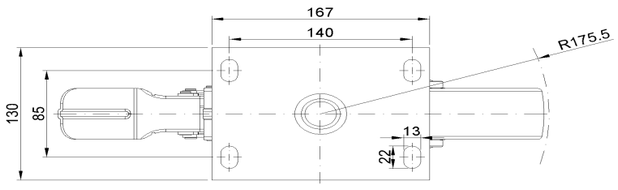


* 对公制和英制规格之间有任何偏差疑虑，请以公制规格为主。

© 版权所有 2026 得胜上好轮 www.dersheng.com