Bảng dữ liệu sản phẩm

1115 Series — BÁNH XE LÒ XO (Loại phổ thông)

Kéo NBR Wheel (Mill Raw) Đường kính bánh xe × Chiều rộng bánh xe 250 x 63mm

A

KS-11151000044551

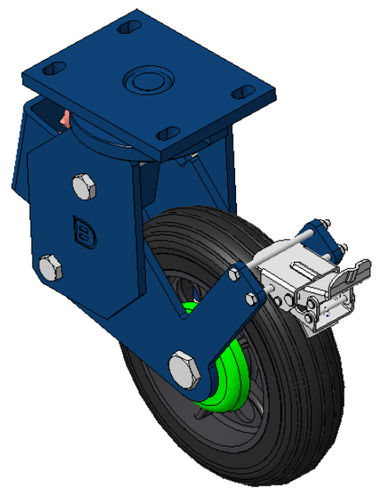

Hình ảnh có thể khác với sản phẩm gốc

Bánh xe lò xo có phanh sau, khung thép hàn Hoàn thiện sơn xanh, lắp đế, khoảng cách lỗ 140x85 Lõi gang, mặt lốp polyurethane chất lượng cao Vòng bi bánh xe màu đen phay—vòng bi chính xác

Bề mặt bánh xe: Được làm bằng polyurethane chất lượng cao

Lõi bánh xe: lõi sắt/lõi gang

Mô tả sản phẩm chỉ mang tính chất tham khảo. Sản phẩm thực tế sẽ được ưu tiên.

Quy cách chi tiết sản phẩm

◉ đơn vị mét ○ đế quốc

Đường kính bánh xe	250mm
Chiều rộng bánh xe	63mm
vòng bi bánh xe	Bánh xe trang bị vòng bi bi
Quy cách tấm lắp	170 x 130mm
khoảng cách các lỗ trên tấm nền	140x85mm
Khoảng cách các lỗ lắp	22 x 13mm
Độ lệch tâm	83mm
Sự can thiệp quay	510mm
Tổng chiều cao	353mm
Bán kính xoay	255mm
Độ cứng	85±5° Shore A
Tải trọng (động)	350kgs
Tải trọng (tĩnh)	525kgs
Nhiệt độ	-20°C to +80°C
Càng bánh xe	Khóa sau
Thép không gỉ	N/A
Dẫn điện	N/A
Chống tĩnh điện	N/A
Trọng lượng bánh xe đẩy	16.57kgs
Tiêu chuẩn kiểm nghiệm	ISO22883

Tổng quan ưu điểm

Độ di chuyển mượt mà	● ● ● ○ ○
Chế độ im lặng	● ● ● ● ○
Bảo vệ mặt sàn	● ● ● ● ○

Bản vẽ 2D kích thước bánh xe đẩy

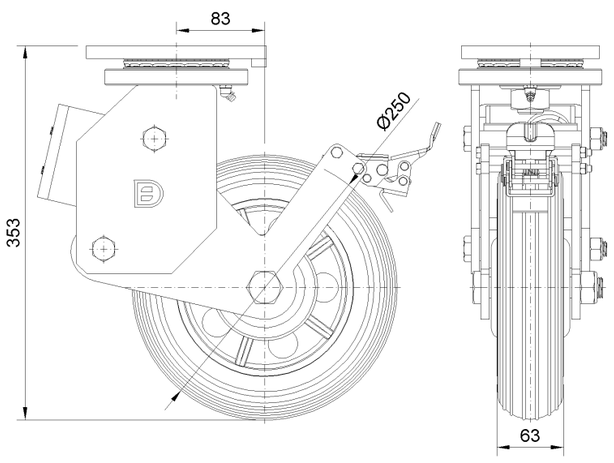

Bản vẽ 2D kích thước tấm lắp

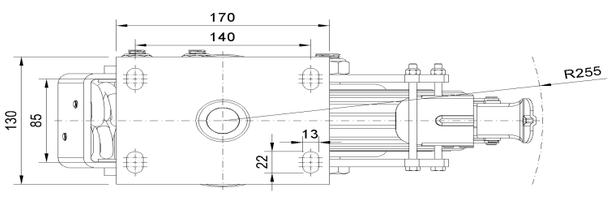

* Nếu có bất kỳ sai lệch nào giữa thông số hệ mét và thông số hệ inch, vui lòng tham khảo thông số hệ mét

© Bản quyền thuộc về 2025 DershengInternational www.dersheng.com