產品數據表

1141 長珠抗衝擊系列

QPU輪(褐弧) 輪徑 × 輪寬 100 x 34mm

EAN

KS-11410400531133

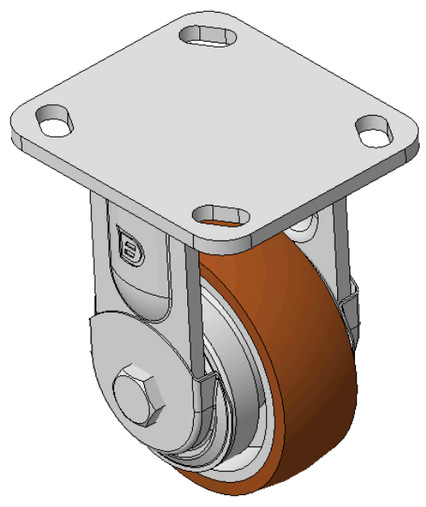

圖片可能與原始產品有所落差

固定式腳輪，焊接鋼板架—孔距85x70
表面鍍鋅，底板式安裝裝置，配特製防纏繞輪蓋
鑄鐵制輪芯，高品質聚氨酯輪面
銑褐色，輪子軸承—精密滾珠

輪面:高品質聚氨酯製成
輪芯:鐵芯/鑄鐵

產品說明僅供參考一切以實體產品為主

產品詳細規格

◉ 公制 ○ 英制

輪徑	100mm
輪寬	34mm
輪子軸承	搭配滾珠軸承的輪子
底板規格	115 x 100mm
底板孔距	85 x 70mm
底板孔徑	20 x 11mm
總高	141.6mm
硬度	92±5° Shore A
荷重(動態)	335kgs
荷重(靜態)	502.5kgs
溫度	-20°C to +70°C
腳架樣式	固定
不銹鋼	否
導電	否
抗靜電	否
腳輪重量	1.97kgs
測試標準	ISO22883

優勢簡覽

滾動順暢	●●●●●
靜音表現	●●●●●
保護地板	●●●●●

腳輪外觀尺寸2D圖檔

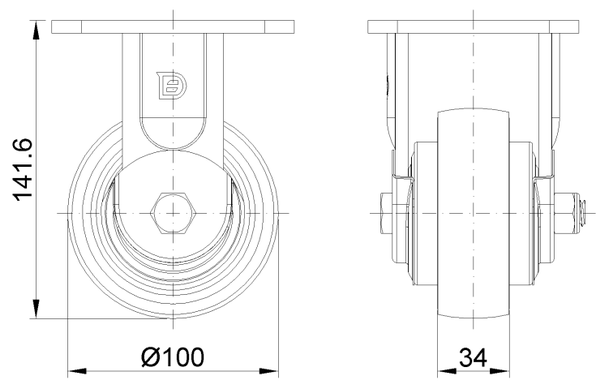

底板外觀尺寸2D圖檔

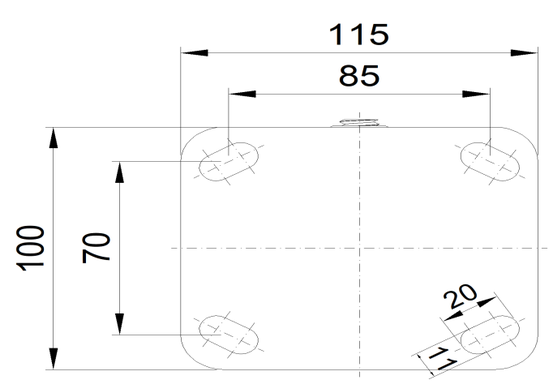

* 對公制和英制規格之間有任何偏差疑慮，請以公制規格為主。

© 版權所有 2026 得胜上好輪 www.dersheng.com