产品数据表

1142 B型抗衝擊系列

MRC輪 (透明) 輪徑 × 輪寬 100 x 32mm

EAN

KS-11420400074011

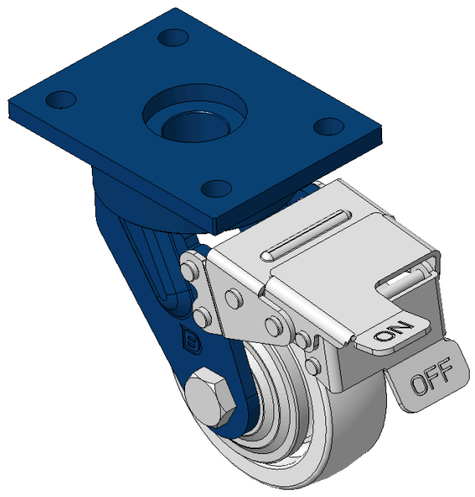

圖片可能與原始產品有所落差

配有前煞式，锁定系统的脚轮，焊接钢板架
表面蓝漆，底板式安装装置，孔距90x60
热可塑性塑料轮芯、轮面本色
轮子轴承—精密滚珠

轮面：热塑性塑料（PA6）
轮芯：热塑性塑料（PA6）

產品說明僅供參考一切以實體產品為主

產品詳細規格

◉ 公制 ○ 英制

輪徑	100mm
輪寬	32mm
輪子軸承	搭配滾珠軸承的輪子
底板規格	120 x 90mm
底板孔距	90 x 60mm
底板孔徑	12mm
偏心距	40.5mm
旋轉干涉	296mm
總高	147mm
旋轉半徑	148mm
硬度	75±5° Shore D
荷重(動態)	250kgs
荷重(靜態)	375kgs
溫度	-20°C to +80°C
腳架樣式	前煞
不銹鋼	否
導電	否
抗靜電	否
腳輪重量	2.90kgs
測試標準	ISO22883

優勢簡覽

滾動順暢	●●●●●
靜音表現	●●○○○
保護地板	●●○○○

腳輪外觀尺寸2D圖檔

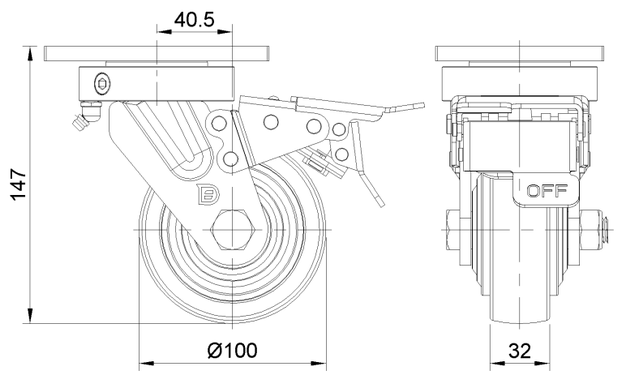

底板外觀尺寸2D圖檔

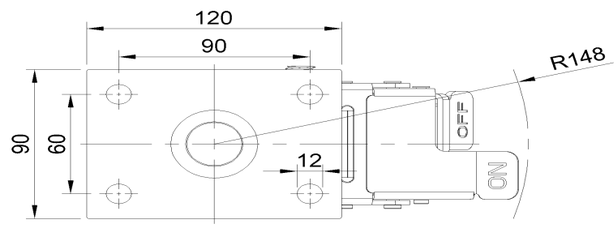

* 對公制和英制規格之間有任何偏差疑慮，請以公制規格為主。

© 版權所有 2026 得胜上好輪 www.dersheng.com