1142 Series — CÀNG KIỂU B KHÔNG ĐINH TÁN CHỦ

Đường kính bánh xe CPD × Chiều rộng bánh xe 200 x 50mm

EAN

KS-11420800294021

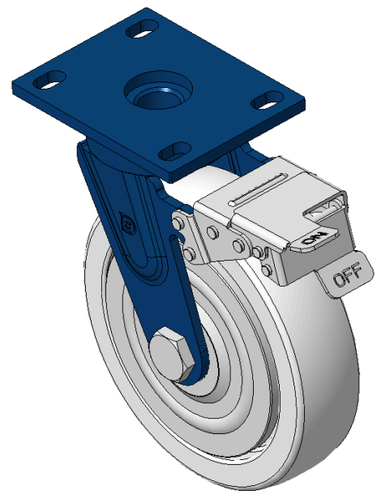

Hình ảnh có thể khác với sản phẩm gốc

Mô tả sản phẩm chỉ mang tính chất tham khảo. Sản phẩm thực tế sẽ được ưu tiên.

Quy cách chi tiết sản phẩm

◉ đơn vị mét ○ đế quốc

Đường kính bánh xe	200mm
Chiều rộng bánh xe	50mm
vòng bi bánh xe	Bánh xe trang bị vòng bi bi
Quy cách tấm lắp	140 x 110mm
khoảng cách các lỗ trên tấm nền	110x75mm
Khoảng cách các lỗ lắp	22 x 13mm
Độ lệch tâm	47mm
Sự can thiệp quay	342mm
Tổng chiều cao	248mm
Bán kính xoay	171mm
Độ cứng	72±5° Shore D
Tải trọng (động)	400kgs
Tải trọng (tĩnh)	600kgs
Nhiệt độ	-12°C to +60°C
Càng bánh xe	Khóa trước
Thép không gỉ	N/A
Dẫn điện	N/A
Chống tĩnh điện	N/A
Trọng lượng bánh xe đẩy	4.81kgs
Tiêu chuẩn kiểm nghiệm	ISO22883

Tổng quan ưu điểm

Độ di chuyển mượt mà	●●●●●
Chế độ im lặng	●●●○○
Bảo vệ mặt sàn	●●●○○

Bản vẽ 2D kích thước bánh xe đẩy

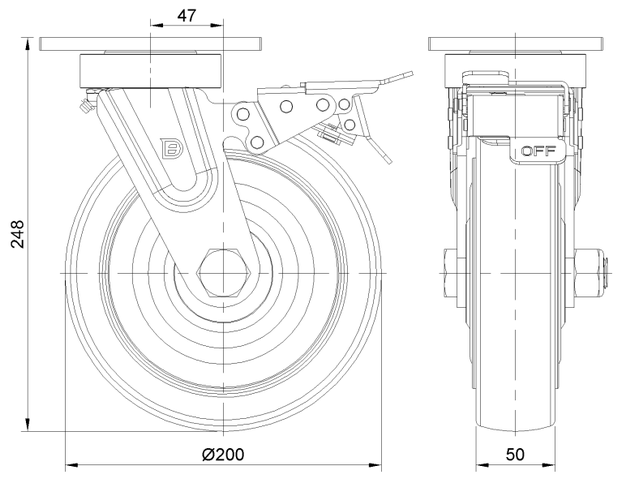

Bản vẽ 2D kích thước tấm lắp

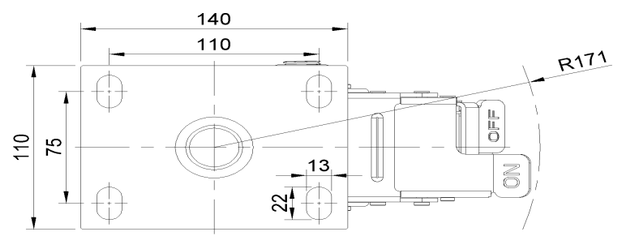

* Nếu có bất kỳ sai lệch nào giữa thông số hệ mét và thông số hệ inch, vui lòng tham khảo thông số hệ mét

© Bản quyền thuộc về 2026 DershengInternational www.dersheng.com