产品数据表

1142 B型抗冲击系列

ZQPU 轮（褐弧）轮径 × 轮宽 200 × 24（51）mm

EAN

KS-11420800802021

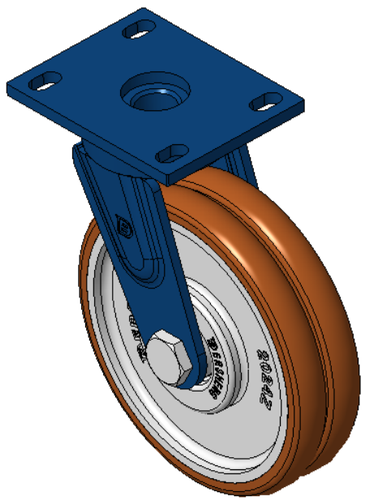

图片可能与原始产品有所落差

活動式腳輪，焊接鋼板架
表面噴藍漆，底板式安裝裝置，孔距110x75
铸铁制轮芯，高品质聚氨酯輪面，铣褐色
轮子轴承—精密滚珠，降低运转阻力
ZQPU雙輪，符合人体工學，更容易启动及转动

轮面：高品质聚氨酯制成
轮芯：铁芯/铸铁芯

产品说明仅供参考一切以实体产品为主

产品详细规格

◉ 公制 ○ 英制

轮径	200mm
轮宽	24mm
轮子轴承	搭配滚珠轴承的轮子
底板规格	140 x 110mm
底板孔距	110x75mm
底板孔径	22 x 13mm
偏心距	47mm
旋转干涉	300mm
总高	248mm
旋转半径	150mm
硬度	92±5° Shore A
荷重(动态)	650kgs
荷重(静态)	975kgs
温度	-20°C to +70°C
脚架样式	活动
不锈钢	否
导电	否
抗静电	否
脚轮重量	7.28kgs
测试标准	ISO22883

优势简览

滚动顺畅	●●●●●
静音表现	●●●●●
保护地板	●●●●●

脚轮外观尺寸2D图档

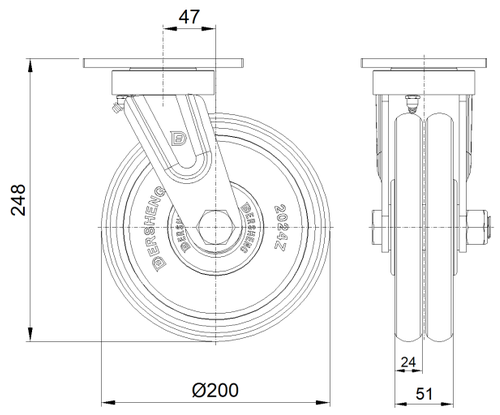

底板外观尺寸2D图档

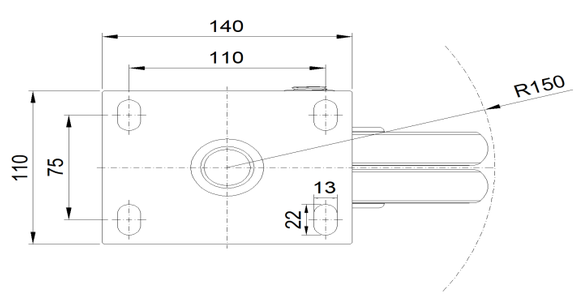

* 对公制和英制规格之间有任何偏差疑虑，请以公制规格为主。

© 版权所有 2026 得胜上好轮 www.dersheng.com