产品数据表

# 1146 46塑鋼雙球輪系列

雙球全效輪片（白深灰大蓋）輪徑 × 輪寬 125 × 18mm

EAN

KS-11460500455773

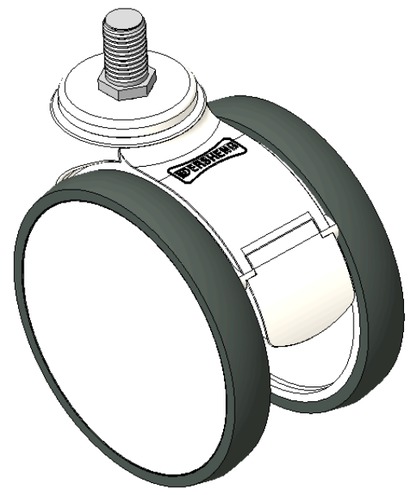

圖片可能與原始產品有所落差

活动式脚轮，丝扣M16x25
白色脚架采用聚丙烯增强料
防銹，耐腐蚀，美观，经济，转动灵活
耐冲击聚丙烯轮芯，热塑性弹性體（TPR）轮面
深灰色，轮子轴承—精密滚珠

轮面：热塑性橡胶弹性體(TPR)
轮芯：采用优质耐冲击聚丙烯

產品說明僅供參考一切以實體產品為主

## 產品詳細規格

◉ 公制 ○ 英制

| | |
|---|---|
| 輪徑 | 125mm |
| 輪寬 | 85.5mm |
| 輪子軸承 | 搭配滚珠軸承的輪子 |
| 絲扣規格 | M16 |
| 絲扣長度 | 25mm |
| 偏心距 | 40mm |
| 旋轉干涉 | 220mm |
| 總高 | 141mm |
| 旋轉半徑 | 110mm |
| 硬度 | 72±5° Shore A |
| 荷重(動態) | 110kgs |
| 荷重(靜態) | 165kgs |
| 溫度 | -20°C to +60°C |
| 腳架樣式 | 活動 |
| 不銹鋼 | 否 |
| 導電 | 否 |
| 抗靜電 | 否 |
| 腳輪重量 | 0.67kgs |
| 測試標準 | ISO22881 |

## 優勢簡覽

| | |
|---|---|
| 滾動順暢 | ●●●●● |
| 靜音表現 | ●●●●● |
| 保護地板 | ●●●●● |

## 腳輪外觀尺寸2D圖檔

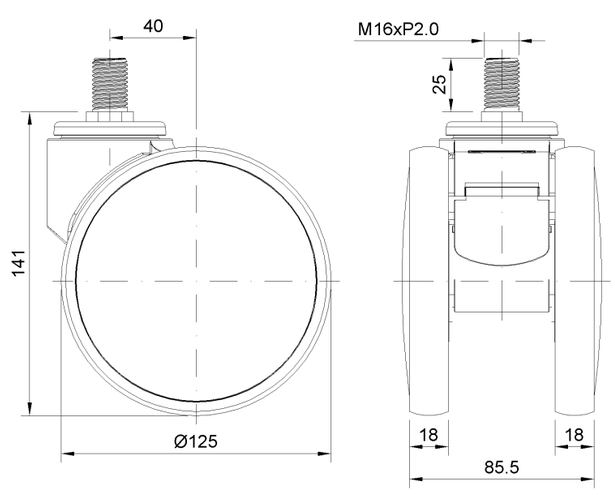


## 絲扣外觀尺寸2D圖檔

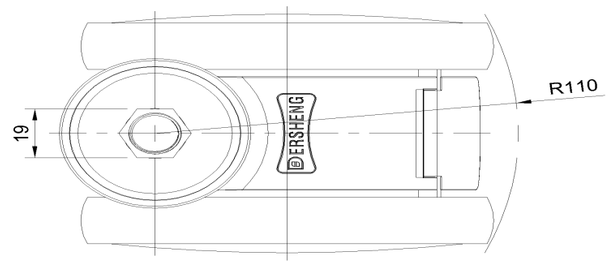


* 對公制和英制規格之間有任何偏差疑慮，請以公制規格為主。

© 版權所有 2026 得胜上好輪 www.dersheng.com