产品数据表

1148-1 48中控雙球輪系列

中控雙球經典 PPR 輪片（白深灰）輪徑 × 輪寬 125 × 18mm

EAN

KS-11480501268033



圖片可能與原始產品有所落差

长控杆六角孔凸轮控制的中心锁定的全煞或空挡脚轮
白色脚架，简洁美观，转动灵活
耐冲击聚丙烯轮芯，热塑性弹性體（TPR）轮面
深灰色，轮子轴承—精密滚珠

轮面：热塑性橡胶弹性體(TPR)
轮芯：采用优质耐冲击聚丙烯

產品說明僅供參考一切以實體產品為主

產品詳細規格

◉ 公制 ○ 英制

輪徑	125mm
輪寬	18mm
輪子軸承	搭配滾珠軸承的輪子
插桿直徑	28mm
插桿長度	96mm
偏心距	38.5mm
旋轉干涉	214mm
總高	150mm
旋轉半徑	107mm
硬度	82±5° Shore A
荷重(動態)	150kgs
荷重(靜態)	225kgs
溫度	-20°C to +60°C
腳架樣式	雙煞
不銹鋼	否
導電	否
抗靜電	否
腳輪重量	0.98kgs
測試標準	ISO22881

優勢簡覽

滾動順暢	●●●●○
靜音表現	●●●●○
保護地板	●●●●●

腳輪外觀尺寸2D圖檔

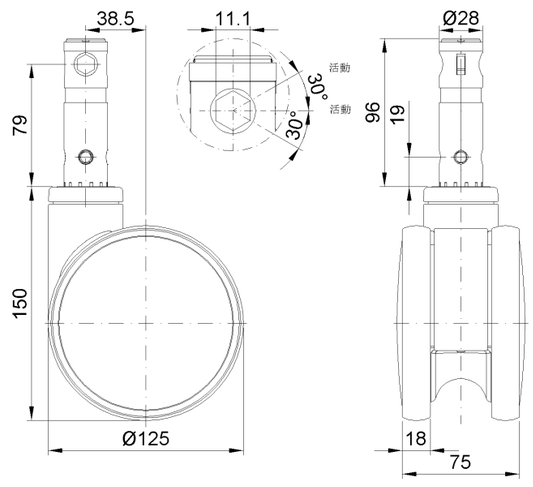

插桿外觀尺寸2D圖檔

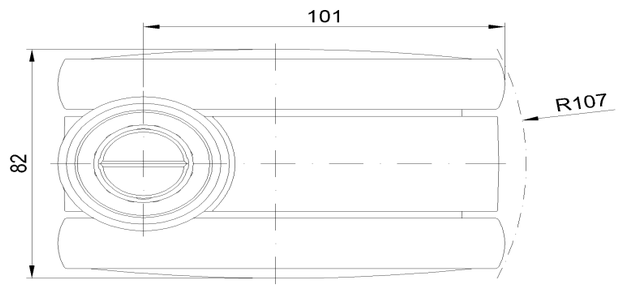

* 對公制和英制規格之間有任何偏差疑慮，請以公制規格為主。

© 版權所有 2026 得胜上好輪 www.dersheng.com