產品數據表

1152 抗阻系列

MC 尼龍輪 (米白) 輪徑 × 輪寬 200×65mm

EAN

KS-11520800074021

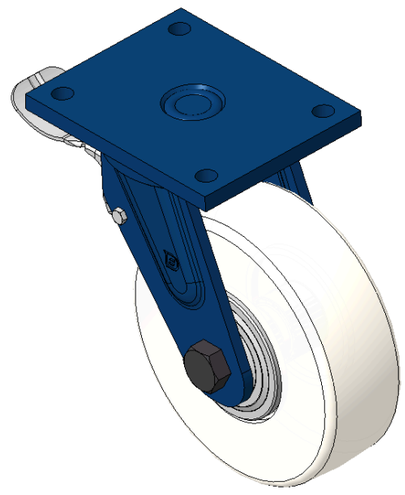

圖片可能與原始產品有所落差

后煞式脚轮，焊接钢板架，表面蓝漆
底板式安装装置，孔距140x105
热可塑性塑胶轮芯、轮面本色
轮子轴承—精密滚珠

轮面：热塑性塑胶（PA6）
轮芯：热塑性塑胶（PA6）

產品說明僅供參考一切以實體產品為主

產品詳細規格

◉ 公制 ○ 英制

輪徑	200mm
輪寬	65mm
輪子軸承	搭配滾珠軸承的輪子
底板規格	175 x 140mm
底板孔距	140x105mm
底板孔徑	15mm
偏心距	62mm
旋轉干涉	328mm
總高	255mm
旋轉半徑	164mm
硬度	75±5° Shore D
荷重(動態)	1350kgs
荷重(靜態)	2025kgs
溫度	-20°C to +80°C
腳架樣式	後煞
不銹鋼	否
導電	否
抗靜電	否
腳輪重量	8.85kgs
測試標準	ISO22883

優勢簡覽

滾動順暢	●●●●●
靜音表現	●●○○○
保護地板	●●○○○

腳輪外觀尺寸2D圖檔

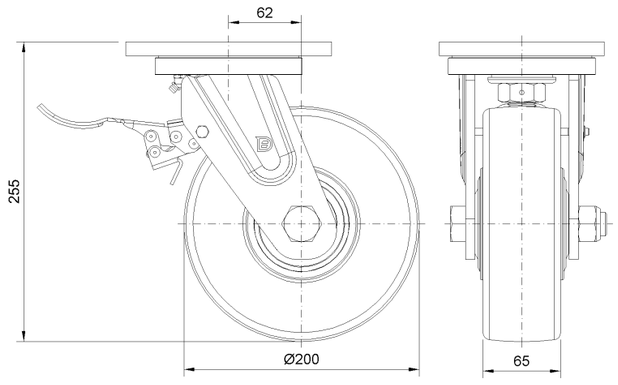

底板外觀尺寸2D圖檔

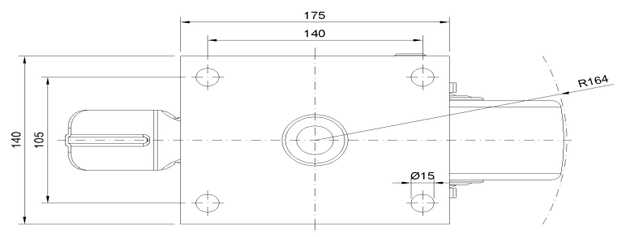

* 對公制和英制規格之間有任何偏差疑慮，請以公制規格為主。

© 版權所有 2026 得胜上好輪 www.dersheng.com