产品资料表

1152 抗阻系列

MC 尼龙轮 (米白) 轮径 × 轮宽 200×65mm

EAN

KS-11520800074021

后煞式脚轮，焊接钢板架，表面蓝漆
底板式安装装置，孔距140x105
热可塑性塑胶轮芯、轮面本色
轮子轴承—精密滚珠

轮面：热塑性塑胶（PA6）
轮芯：热塑性塑胶（PA6）

产品说明仅供参考一切以实体产品为主

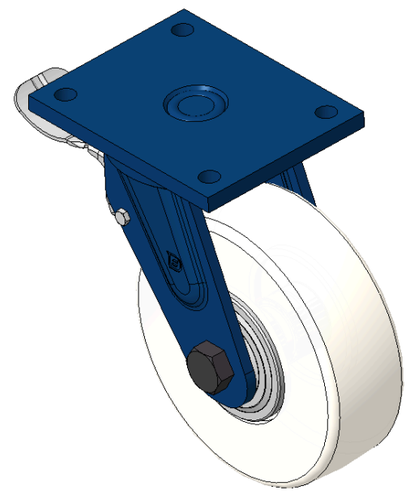

图片可能与原始产品有所落差

产品详细规格

◉ 公制 ○ 英制

轮径	200mm
轮宽	65mm
轮子轴承	搭配滚珠轴承的轮子
底板规格	175 x 140mm
底板孔距	140x105mm
底板孔径	15mm
偏心距	62mm
旋转干涉	328mm
总高	255mm
旋转半径	164mm
硬度	75±5° Shore D
荷重(动态)	1350kgs
荷重(静态)	2025kgs
温度	-20°C to +80°C
脚架样式	后煞
不锈钢	否
导电	否
抗静电	否
脚轮重量	8.85kgs
测试标准	ISO22883

优势简览

滚动顺畅	●●●●●
静音表现	●●○○○
保护地板	●●○○○

脚轮外观尺寸2D图档

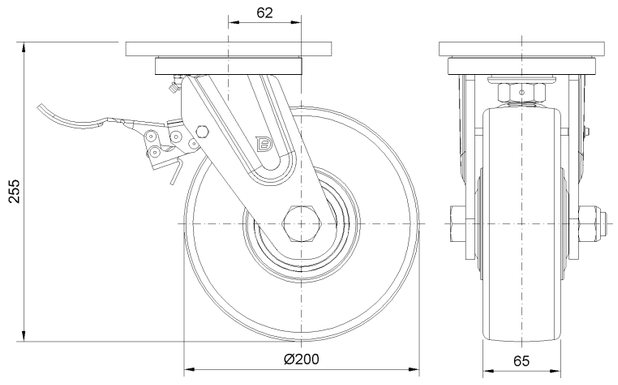

底板外观尺寸2D图档

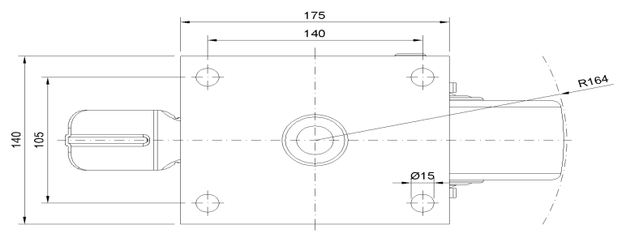

* 对公制和英制规格之间有任何偏差疑虑，请以公制规格为主。

© 版权所有 2026 得胜上好轮 www.dersheng.com