產品數據表

1152 抗阻系列

MRC 輪 (透明) 輪徑 × 輪寬 250×50mm

EAN

KS-11521000074121

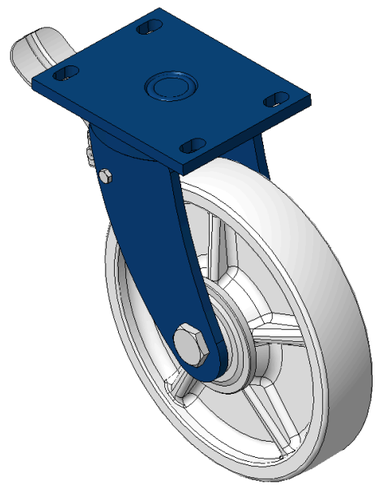

圖片可能與原始產品有所落差

配有后煞式，锁定系统的脚轮，焊接钢板架，表面蓝漆
底板式安裝裝置，孔距140x85
热可塑性塑料轮芯、轮面本色
轮子轴承—精密滚珠

轮面：热塑性塑料（PA6）
轮芯：热塑性塑料（PA6）

產品說明僅供參考一切以實體產品為主

產品詳細規格

◉ 公制 ○ 英制

輪徑	250mm
輪寬	50mm
輪子軸承	搭配滚珠軸承的輪子
底板規格	167 x 130mm
底板孔距	140x85mm
底板孔徑	22 x 13mm
偏心距	63mm
旋轉干涉	386mm
總高	305mm
旋轉半徑	193mm
硬度	75±5° Shore D
荷重(動態)	800kgs
荷重(靜態)	1200kgs
溫度	-20°C to +80°C
腳架樣式	後煞
不銹鋼	否
導電	否
抗靜電	否
腳輪重量	8.60kgs
測試標準	ISO22883

優勢簡覽

滾動順暢	●●●●●
靜音表現	●●○○○
保護地板	●●○○○

腳輪外觀尺寸2D圖檔

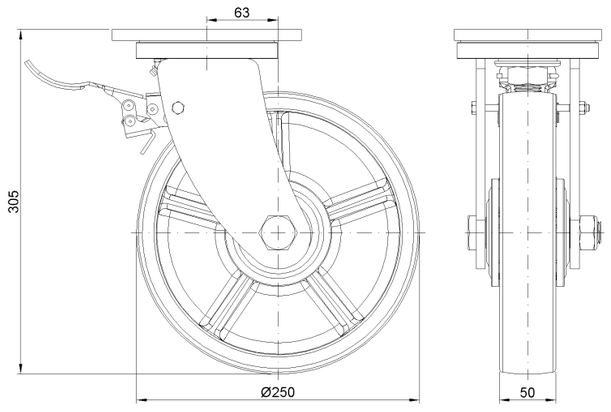

底板外觀尺寸2D圖檔

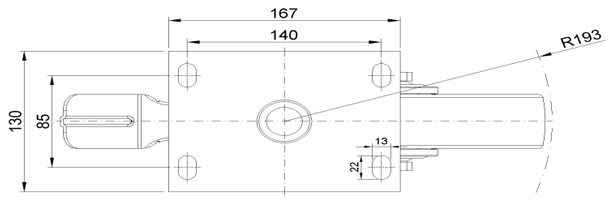

* 對公制和英制規格之間有任何偏差疑慮，請以公制規格為主。

© 版權所有 2026 得胜上好輪 www.dersheng.com