产品数据表

1155-2 全塑-2系列

經典 PPR 輪（珠光深灰）輪徑 × 輪寬 100 x 24mm

EAN

KS-11550403267013

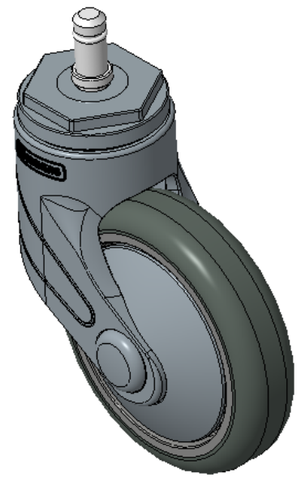

圖片可能與原始產品有所落差

活动式脚轮，插心铆钉—Ø11x22L
蓝灰脚架采用聚醯胺增强料，插杆式安装
防銹，耐腐蚀，美观，经济，转动灵活
耐冲击聚丙烯轮芯，热塑性弹性體（TPR）轮面
珠光深灰色，轮子—轴承式，附防尘盖

轮面：热塑性橡胶弹性體(TPR)
轮芯：采用优质耐冲击聚丙烯

產品說明僅供參考一切以實體產品為主

產品詳細規格

◉ 公制 ○ 英制

輪徑	100mm
輪寬	24mm
輪子軸承	搭配滚珠軸承的輪子
插桿直徑	11mm
插桿長度	22mm
偏心距	36mm
旋轉干涉	174mm
總高	139mm
旋轉半徑	87mm
硬度	82±5° Shore A
荷重(動態)	50kgs
荷重(靜態)	75kgs
溫度	-20°C to +60°C
腳架樣式	活動
不銹鋼	否
導電	否
抗靜電	否
腳輪重量	0.31kgs
測試標準	ISO22881

優勢簡覽

滾動順暢	●●●●○
靜音表現	●●●●○
保護地板	●●●●●

腳輪外觀尺寸2D圖檔

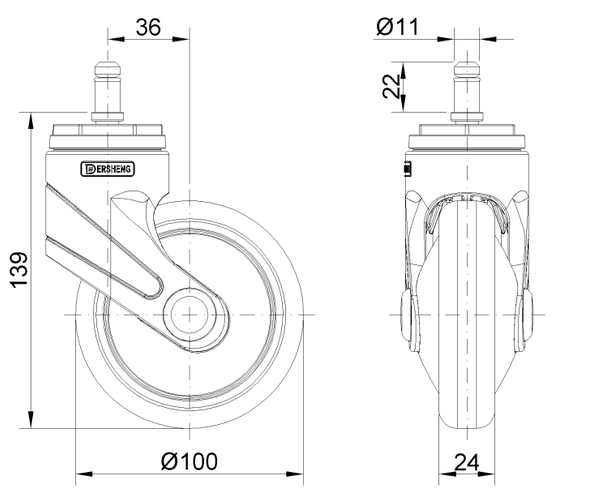

插桿外觀尺寸2D圖檔

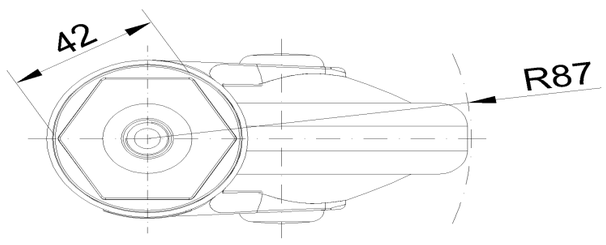

* 對公制和英制規格之間有任何偏差疑慮，請以公制規格為主。

© 版權所有 2026 得胜上好輪 www.dersheng.com