产品数据表

1156 56中控系列

全效轮（白深灰）轮径×轮宽 200x 31mm

EAN

KS-11560800458313

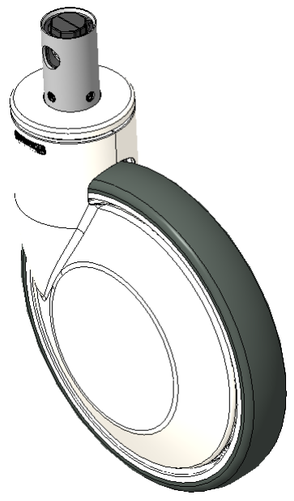

图片可能与原始产品有所落差

短控杆六角孔凸轮控制的中心锁定的全煞的脚轮
采用钢制脚架，白色外部装饰盖
防锈，耐腐蚀，美观，转动灵活
耐冲击聚丙烯轮芯，热塑性弹性体(TPR)轮面
深灰色，轮子轴承-精密滚珠

轮面：热塑性橡胶弹性体(TPR)
轮芯：采用优质耐冲击聚丙烯

产品说明仅供参考一切以实体产品为主

产品详细规格

◉ 公制 ○ 英制

轮径	200mm
轮宽	31mm
轮子轴承	搭配滚珠轴承的轮子
插杆直径	32mm
插杆长度	50mm
偏心距	60mm
旋转干涉	320mm
总高	229mm
旋转半径	160mm
硬度	72±5° Shore A
荷重(动态)	120kgs
荷重(静态)	187.5kgs
温度	-20°C to +60°C
脚架样式	双煞
不锈钢	否
导电	否
抗静电	否
脚轮重量	2.02kgs
测试标准	ISO22883

优势简览

滚动顺畅	●●●●●
静音表现	●●●●●
保护地板	●●●●●

脚轮外观尺寸2D图档

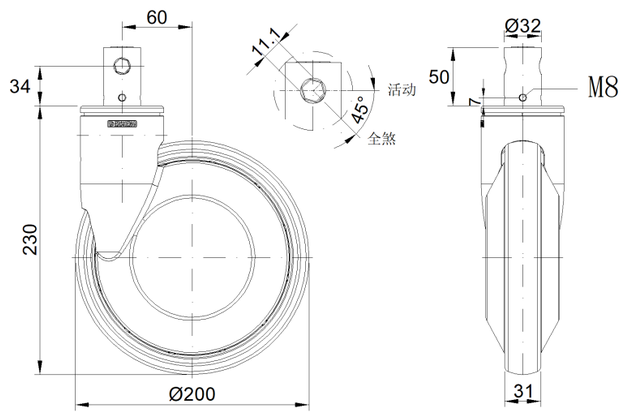

插杆外观尺寸2D图档

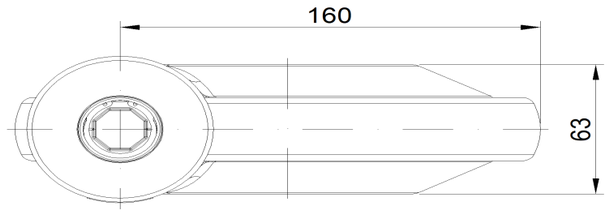

* 对公制和英制规格之间有任何偏差疑虑，请以公制规格为主。

© 版权所有 2025 得胜上好轮 www.dersheng.com