Bảng dữ liệu sản phẩm

1157 Series — SERIES 57

Kéo NBR Wheel (Mill Raw) Đường kính bánh xe × Chiều rộng bánh xe 100 x 37mm

EAN

KS-11570400042031

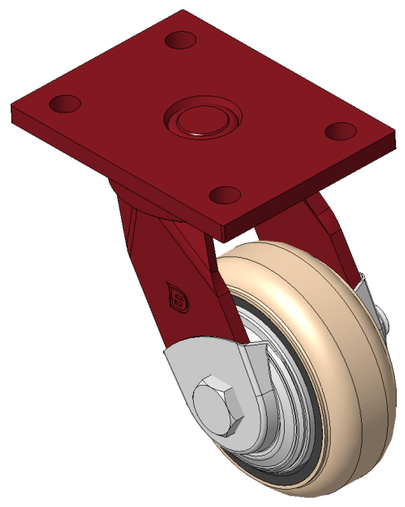

Hình ảnh có thể khác với sản phẩm gốc

Bánh xe xoay với khung thép hàn
Hoàn thiện sơn đỏ, lắp đế, khoảng cách lỗ 90x60
Lõi gang, mặt cao su đàn hồi cao chất lượng cao, phay màu tự nhiên
Vòng bi bánh xe—vòng bi chính xác với nắp bánh xe chống quấn đặc biệt

Bề mặt bánh xe: Được làm bằng cao su chất lượng cao và có độ đàn hồi cao
Lõi bánh xe: lõi sắt/lõi gang

Mô tả sản phẩm chỉ mang tính chất tham khảo. Sản phẩm thực tế sẽ được ưu tiên.

Quy cách chi tiết sản phẩm

◉ đơn vị mét ○ đế quốc

Đường kính bánh xe	100mm
Chiều rộng bánh xe	37mm
vòng bi bánh xe	Bánh xe trang bị vòng bi bi
Quy cách tấm lắp	120 x 90mm
khoảng cách các lỗ trên tấm nền	90 x 60mm
Khoảng cách các lỗ lắp	12mm
Độ lệch tâm	40.5mm
Sự can thiệp quay	186mm
Tổng chiều cao	147mm
Bán kính xoay	93mm
Độ cứng	85±5° Shore A
Tải trọng (động)	200kgs
Tải trọng (tĩnh)	300kgs
Nhiệt độ	-20°C to +80°C
Càng bánh xe	Xoay
Thép không gỉ	N/A
Dẫn điện	N/A
Chống tĩnh điện	N/A
Trọng lượng bánh xe đẩy	2.63kgs
Tiêu chuẩn kiểm nghiệm	ISO22883

Tổng quan ưu điểm

Độ di chuyển mượt mà	● ● ● ○ ○
Chế độ im lặng	● ● ● ● ○
Bảo vệ mặt sàn	● ● ● ● ○

Bản vẽ 2D kích thước bánh xe đẩy

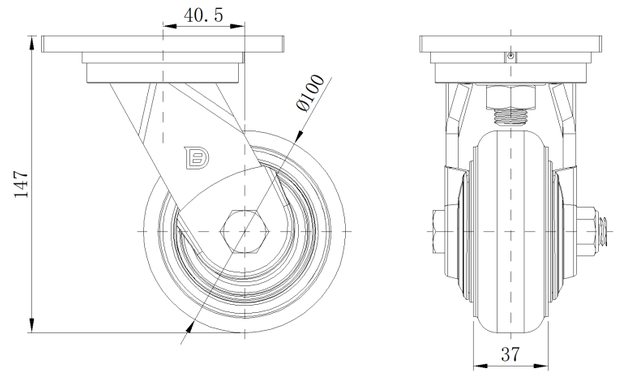

Bản vẽ 2D kích thước tấm lắp

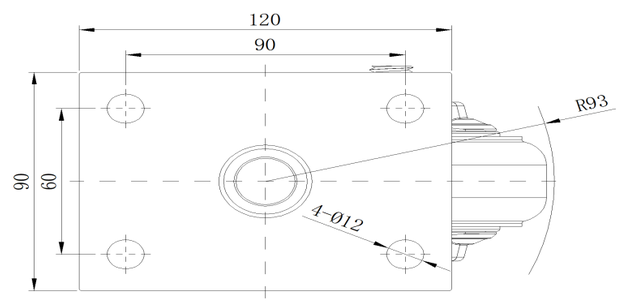

* Nếu có bất kỳ sai lệch nào giữa thông số hệ mét và thông số hệ inch, vui lòng tham khảo thông số hệ mét

© Bản quyền thuộc về 2025 DershengInternational www.dersheng.com