產品數據表

1157 紅架系列

MRC輪 (透明) 輪徑 × 輪寬 125 x 40mm

EAN

KS-11570500072031

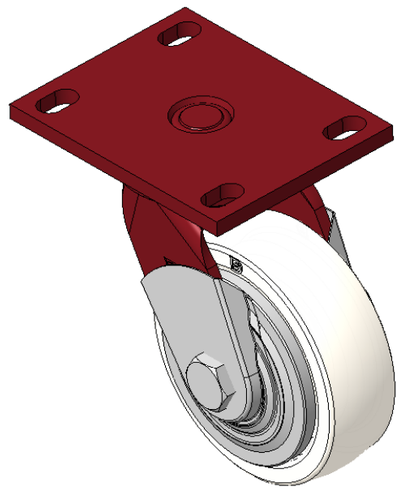

圖片可能與原始產品有所落差

活動式腳輪，焊接鋼板架，表面紅漆
底板式安裝裝置，孔距110x75
熱塑性塑膠輪芯、輪面本色
輪子軸承—精密滾珠，配特製防纏繞輪蓋

輪面：熱塑性塑膠（PA6）
輪芯：熱塑性塑膠（PA6）

產品說明僅供參考一切以實體產品為主

產品詳細規格

◉ 公制 ○ 英制

輪徑	125mm
輪寬	40mm
輪子軸承	搭配滾珠軸承的輪子
底板規格	138 x 108mm
底板孔距	110x75mm
底板孔徑	22 x 13mm
偏心距	42mm
旋轉干涉	214mm
總高	170mm
旋轉半徑	107mm
硬度	75±5° Shore D
荷重(動態)	300kgs
荷重(靜態)	450kgs
溫度	-20°C to +80°C
腳架樣式	活動
不銹鋼	否
導電	否
抗靜電	否
腳輪重量	2.86kgs
測試標準	ISO22883

優勢簡覽

滾動順暢	●●●●●
靜音表現	●●○○○
保護地板	●●○○○

腳輪外觀尺寸2D圖檔

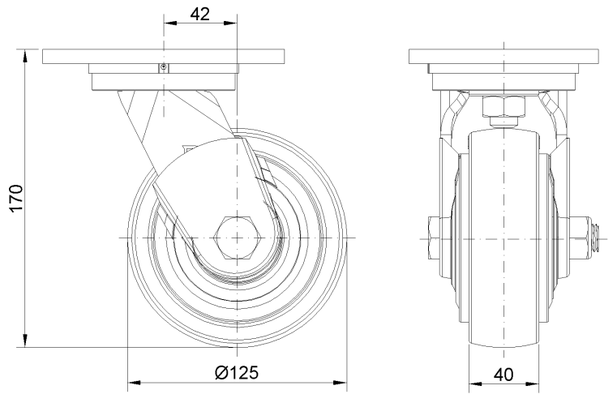

底板外觀尺寸2D圖檔

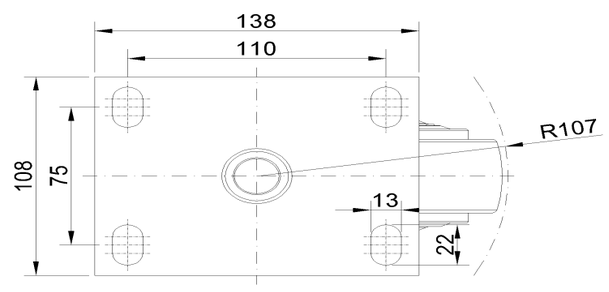

* 對公制和英制規格之間有任何偏差疑慮，請以公制規格為主。

© 版權所有 2026 得胜上好輪 www.dersheng.com