# 1157 Series — SERIES 57

Bánh xe PU(bánh phẳng màu đỏ) đường kính bánh xe × chiều rộng bánh xe là 125 × 40 mm.

EAN

KS-11570500331041

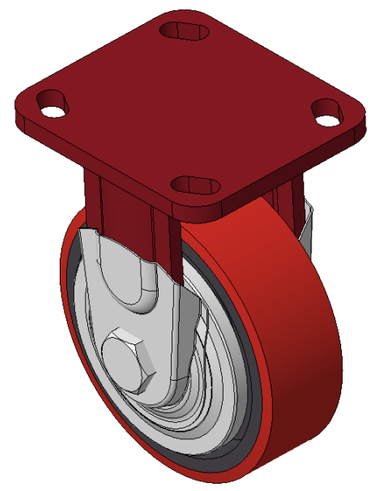

Hình ảnh có thể khác với sản phẩm gốc

Bánh xe cố định với khung thép hàn Hoàn thiện sơn đỏ, lắp đế, khoảng cách lỗ 85x70 Lõi gang với gai polyurethane chất lượng cao, phay màu đỏ Vòng bi bánh xe—vòng bi chính xác với nắp chống quấn đặc biệt

Mặt bánh xe: Được làm bằng polyurethane chất lượng cao

Lõi bánh xe: lõi sắt/lõi gang

Mô tả sản phẩm chỉ mang tính chất tham khảo. Sản phẩm thực tế sẽ được ưu tiên.

## Quy cách chi tiết sản phẩm

◉ đơn vị mét ○ đế quốc

| | |
|---|---|
| Đường kính bánh xe | 125mm |
| Chiều rộng bánh xe | 40mm |
| vòng bi bánh xe | Bánh xe trang bị vòng bi bi |
| Quy cách tấm lắp | 115 x 110mm |
| khoảng cách các lỗ trên tấm nền | 85 x 70mm |
| Khoảng cách các lỗ lắp | 20 x 11mm |
| Tổng chiều cao | 170mm |
| Độ cứng | 93±5° Shore A |
| Tải trọng (động) | 340kgs |
| Tải trọng (tĩnh) | 510kgs |
| Nhiệt độ | -20°C to +70°C |
| Càng bánh xe | Cố định |
| Thép không gỉ | N/A |
| Dẫn điện | N/A |
| Chống tĩnh điện | N/A |
| Trọng lượng bánh xe đẩy | 2.85kgs |
| Tiêu chuẩn kiểm nghiệm | ISO22883 |

## Tổng quan ưu điểm

| | |
|---|---|
| Độ di chuyển mượt mà | ● ● ● ○ ○ |
| Chế độ im lặng | ● ● ● ● ○ |
| Bảo vệ mặt sàn | ● ● ● ● ○ |

## Bản vẽ 2D kích thước bánh xe đẩy

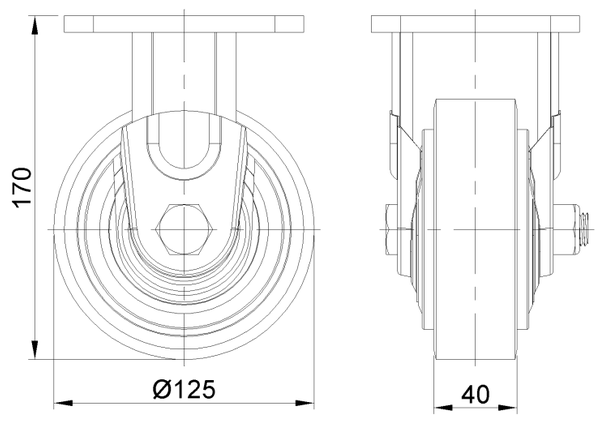


## Bản vẽ 2D kích thước tấm lắp

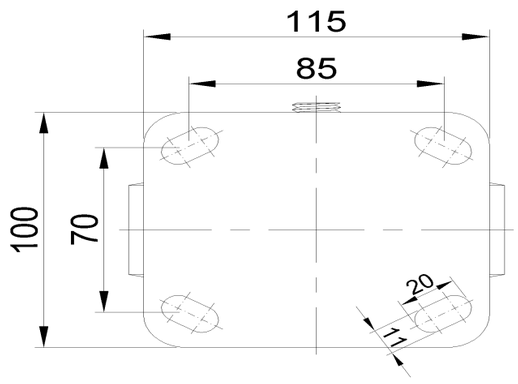


* Nếu có bất kỳ sai lệch nào giữa thông số hệ mét và thông số hệ inch, vui lòng tham khảo thông số hệ mét

© Bản quyền thuộc về 2025 DershengInternational www.dersheng.com