產品數據表

1157 紅架系列

PU輪(紅平) 輪徑 × 輪寬 150x 42mm

EAN

KS-11570600334041

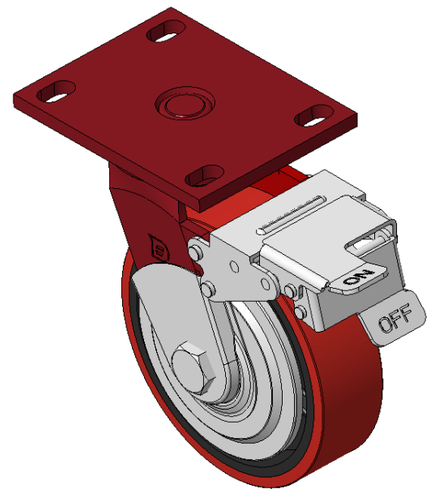

圖片可能與原始產品有所落差

配有前煞式，鎖定係統的腳輪，焊接鋼板架
表面紅漆，底板式安裝裝置， 孔距110x75
鑄鐵製輪芯，高品質聚氨酯輪面，銑紅色
輪子軸承—精密滾珠，配特製防纏繞輪蓋

輪面：高品質聚氨酯製成
輪芯：鐵芯/鑄鐵芯

產品說明僅供參考一切以實體產品為主

產品詳細規格

◉ 公制 ○ 英制

輪徑	150mm
輪寬	42mm
輪子軸承	搭配滾珠軸承的輪子
底板規格	138 x 108mm
底板孔距	110x75mm
底板孔徑	22 x 13mm
偏心距	42mm
旋轉干涉	320mm
總高	197mm
旋轉半徑	160mm
硬度	93±5° Shore A
荷重(動態)	410kgs
荷重(靜態)	615kgs
溫度	-20°C to +70°C
腳架樣式	前煞
不銹鋼	否
導電	否
抗靜電	否
腳輪重量	4.48kgs
測試標準	ISO22883

優勢簡覽

滾動順暢	●●●○○
靜音表現	●●●●○
保護地板	●●●●○

腳輪外觀尺寸2D圖檔

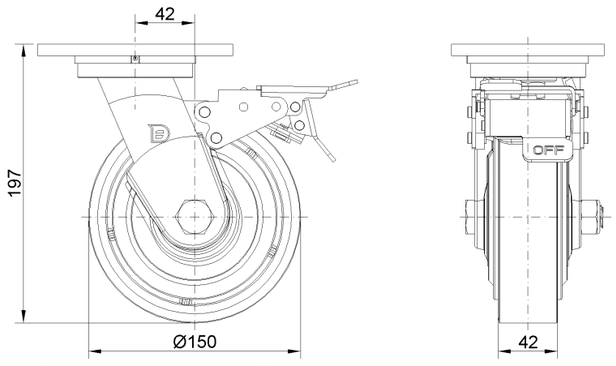

底板外觀尺寸2D圖檔

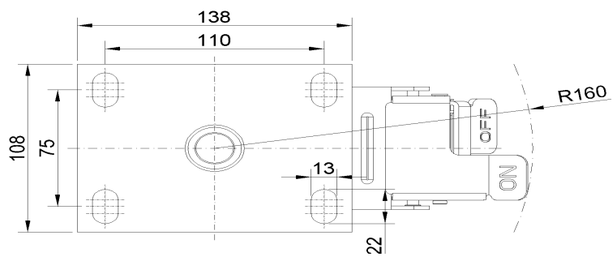

* 對公制和英制規格之間有任何偏差疑慮，請以公制規格為主。

© 版權所有 2026 得胜上好輪 www.dersheng.com