Bảng dữ liệu sản phẩm

1157 Series — SERIES 57

Kéo NBR Wheel (Mill Raw) Đường kính bánh xe × Chiều rộng bánh xe 200 x 44mm

EAN

KS-11570800041081

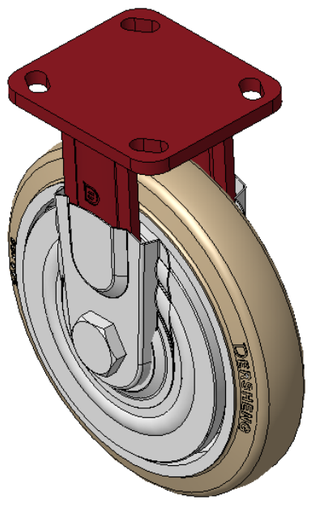

Hình ảnh có thể khác với sản phẩm gốc

Bánh xe cố định, khung thép hàn
Bề mặt phun sơn đỏ, thiết bị lắp đặt tấm đáy, khoảng cách lỗ 85x70
Lõi bánh xe bằng gang, bề mặt bánh xe bằng cao su đàn hồi cao và chất lượng cao, phay nguyên bản
Vòng bi bánh xe—vòng bi chính xác với nắp bánh xe chống cuộn đặc biệt

Bề mặt bánh xe: Được làm bằng cao su chất lượng cao và có độ đàn hồi cao
Lõi bánh xe: lõi sắt/lõi gang

Mô tả sản phẩm chỉ mang tính chất tham khảo. Sản phẩm thực tế sẽ được ưu tiên.

Quy cách chi tiết sản phẩm

◉ đơn vị mét ○ đế quốc

Đường kính bánh xe	200mm
Chiều rộng bánh xe	44mm
vòng bi bánh xe	Bánh xe trang bị vòng bi bi
Quy cách tấm lắp	100 x 115mm
khoảng cách các lỗ trên tấm nền	85 x 70mm
Khoảng cách các lỗ lắp	20 x 11mm
Tổng chiều cao	240mm
Độ cứng	85±5° Shore A
Tải trọng (động)	350kgs
Tải trọng (tĩnh)	525kgs
Nhiệt độ	-20°C to +80°C
Càng bánh xe	Cố định
Thép không gỉ	N/A
Dẫn điện	N/A
Chống tĩnh điện	N/A
Trọng lượng bánh xe đẩy	4.45kgs
Tiêu chuẩn kiểm nghiệm	ISO22883

Tổng quan ưu điểm

Độ di chuyển mượt mà	● ● ● ○ ○
Chế độ im lặng	● ● ● ● ○
Bảo vệ mặt sàn	● ● ● ● ○

Bản vẽ 2D kích thước bánh xe đẩy

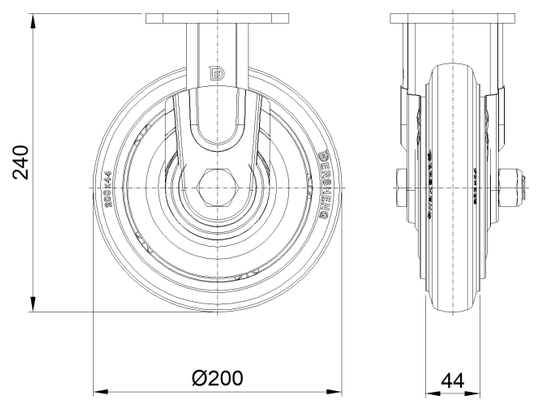

Bản vẽ 2D kích thước tấm lắp

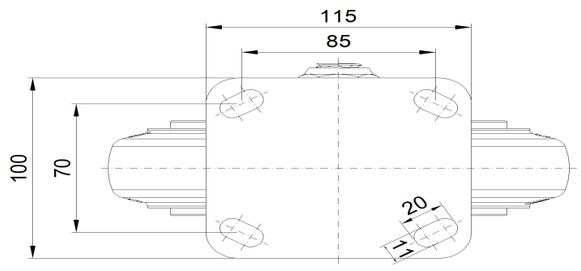

* Nếu có bất kỳ sai lệch nào giữa thông số hệ mét và thông số hệ inch, vui lòng tham khảo thông số hệ mét

© Bản quyền thuộc về 2025 DershengInternational www.dersheng.com