Bảng dữ liệu sản phẩm

1157 Series — SERIES 57

Bánh xe MRC (trong suốt) Đường kính bánh xe × Chiều rộng bánh xe 200 x 50mm

EAN

KS-11570800071031

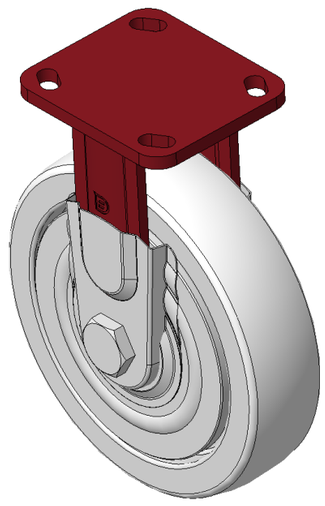

Hình ảnh có thể khác với sản phẩm gốc

Bánh xe cố định, khung thép hàn
Bề mặt phun sơn đỏ, thiết bị lắp đặt tấm đáy, khoảng cách lỗ 85x70
Lõi bánh xe bằng nhựa nhiệt dẻo và bề mặt bánh xe màu sắc nguyên bản
Vòng bi bánh xe—vòng bi chính xác với nắp bánh xe chống cuộn đặc biệt

Mặt bánh xe: Nhựa nhiệt dẻo (PA6)
Lõi bánh xe: Nhựa nhiệt dẻo (PA6)

Mô tả sản phẩm chỉ mang tính chất tham khảo. Sản phẩm thực tế sẽ được ưu tiên.

Quy cách chi tiết sản phẩm

◉ đơn vị mét ○ đế quốc

Đường kính bánh xe	200mm
Chiều rộng bánh xe	50mm
vòng bi bánh xe	Bánh xe trang bị vòng bi bi
Quy cách tấm lắp	115 x 100mm
khoảng cách các lỗ trên tấm nền	85 x 70mm
Khoảng cách các lỗ lắp	20 x 11mm
Tổng chiều cao	248mm
Độ cứng	75±5° Shore D
Tải trọng (động)	450kgs
Tải trọng (tĩnh)	675kgs
Nhiệt độ	-20°C to +80°C
Càng bánh xe	Cố định
Thép không gỉ	N/A
Dẫn điện	N/A
Chống tĩnh điện	N/A
Trọng lượng bánh xe đẩy	3.25kgs
Tiêu chuẩn kiểm nghiệm	ISO22883

Tổng quan ưu điểm

Độ di chuyển mượt mà	● ● ● ● ●
Chế độ im lặng	● ● ○ ○ ○
Bảo vệ mặt sàn	● ● ○ ○ ○

Bản vẽ 2D kích thước bánh xe đẩy

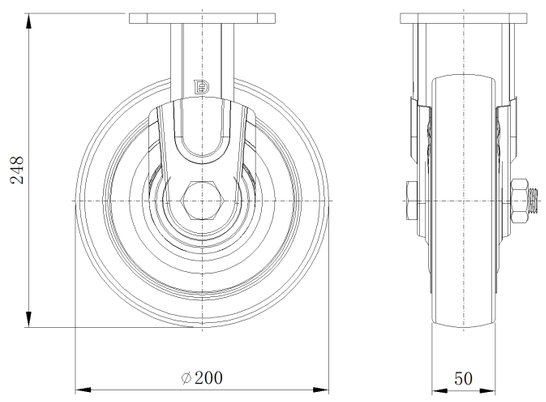

Bản vẽ 2D kích thước tấm lắp

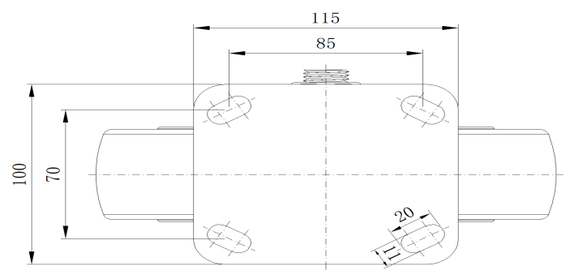

* Nếu có bất kỳ sai lệch nào giữa thông số hệ mét và thông số hệ inch, vui lòng tham khảo thông số hệ mét

© Bản quyền thuộc về 2025 DershengInternational www.dersheng.com