产品资料表

1161 线控刹车双球轮系列

线控双球导电轮片（白浅灰色）轮径×轮宽 125x 18mm

EAN

KS-11610500175023

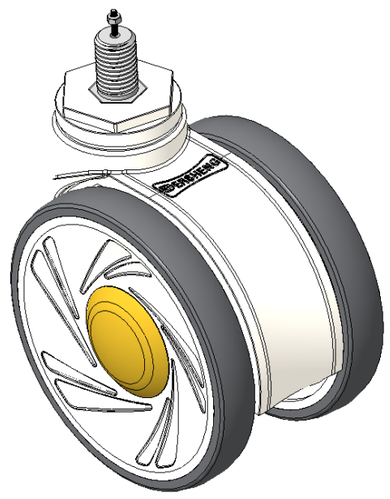

图片可能与原始产品有所落差

活动式脚轮，丝扣M16x25
白色脚架采用聚醚胺增强料，丝扣式安装
防锈，耐腐蚀，美观，转动灵活，具有导电性
耐冲击聚丙烯轮芯，热塑性弹性体（TPR）轮面
白深灰色，轮子轴承—精密滚珠

轮面：热塑性橡胶弹性体(TPR)
轮芯：采用优质耐冲击聚丙烯

产品说明仅供参考一切以实体产品为主

产品详细规格

◉ 公制 ○ 英制

轮径	125mm
轮宽	85mm
轮子轴承	搭配滚珠轴承的轮子
丝扣规格	M16
丝扣长度	25mm
偏心距	40mm
旋转干涉	220mm
总高	144mm
旋转半径	110mm
硬度	72±5° Shore A
荷重(动态)	110kgs
荷重(静态)	165kgs
温度	-20°C to +60°C
脚架样式	活动
不锈钢	否
导电	是 10^3/～10^4/Ω
抗静电	否
脚轮重量	0.87kgs
测试标准	ISO22881

优势简览

滚动顺畅	●●●●●
静音表现	●●●●●
保护地板	●●●●●

脚轮外观尺寸2D图档

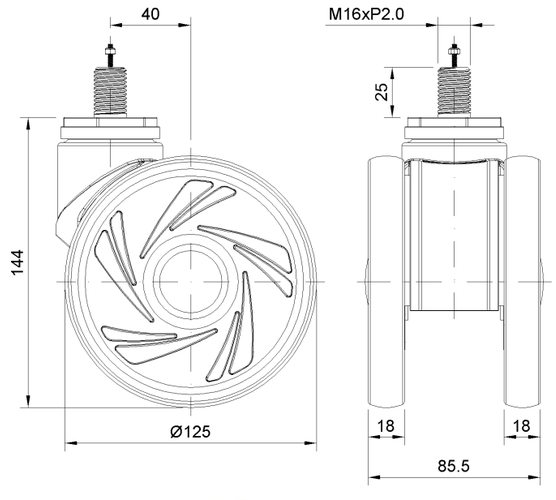

丝扣外观尺寸2D图档

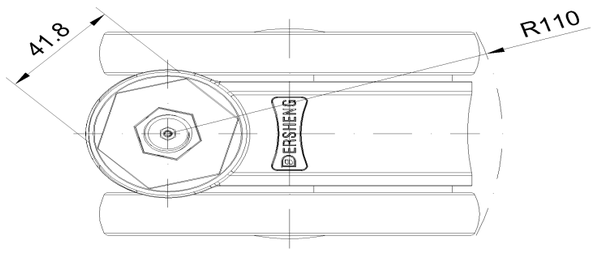

* 对公制和英制规格之间有任何偏差疑虑，请以公制规格为主。

© 版权所有 2025 得胜上好轮 www.dersheng.com