Tờ thông tin sản phẩm

1162 Series — BÁNH XE SIÊU TẢI (Một bánh)

MC Bánh Nilon (Trắng Kem) Đường Kính Bánh × Độ Rộng Bánh 150 × 50mm

EAN

KS-11620600072011

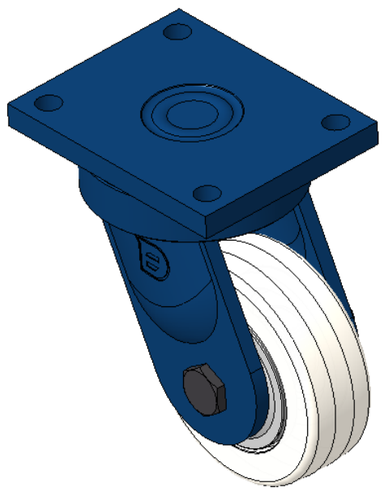

Hình ảnh có thể khác với sản phẩm gốc

Bánh xe xoay, khung thép hàn, sơn màu xanh dương
Thiết bị gắn đế, khoảng cách lỗ 140x105mm
Lõi bánh xe và bề mặt bánh xe bằng nhựa nhiệt dẻo, màu trắng ngà
Vòng bi bánh xe—vòng bi cầu nghiêng

Bề mặt bánh xe: nhựa nhiệt dẻo

Lõi bánh xe: nhựa nhiệt dẻo

Mô tả sản phẩm chỉ mang tính chất tham khảo. Sản phẩm thực tế sẽ được ưu tiên.

Quy cách chi tiết sản phẩm

◉ đơn vị mét ○ đế quốc

Đường kính bánh xe	150mm
Chiều rộng bánh xe	50mm
vòng bi bánh xe	Bánh xe trang bị vòng bi bi
Quy cách tấm lắp	175 x 140mm
khoảng cách các lỗ trên tấm nền	140x105mm
Khoảng cách các lỗ lắp	17mm
Độ lệch tâm	50mm
Sự can thiệp quay	252mm
Tổng chiều cao	230mm
Bán kính xoay	126mm
Độ cứng	82±5° Shore D
Tải trọng (động)	1700kgs
Tải trọng (tĩnh)	2550kgs
Nhiệt độ	-25°C to +80°C
Càng bánh xe	Xoay
Thép không gỉ	N/A
Dẫn điện	N/A
Chống tĩnh điện	N/A
Trọng lượng bánh xe đẩy	10.40kgs
Tiêu chuẩn kiểm nghiệm	ISO22883

Tổng quan ưu điểm

Độ di chuyển mượt mà	● ● ● ● ●
Chế độ im lặng	● ● ○ ○ ○
Bảo vệ mặt sàn	● ● ○ ○ ○

Bản vẽ 2D kích thước bánh xe đẩy

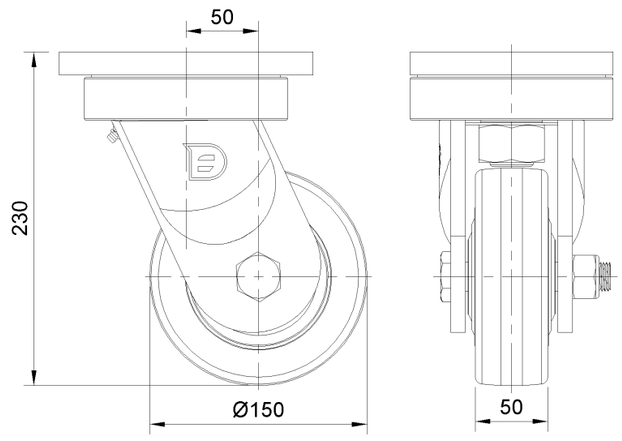

Bản vẽ 2D kích thước tấm lắp

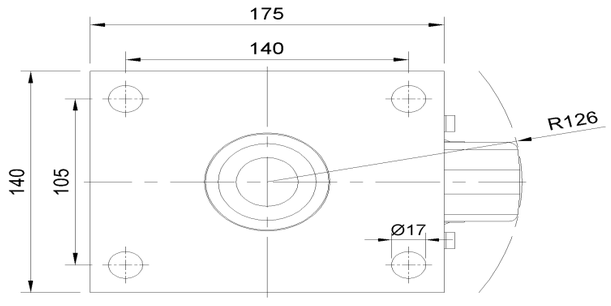

* Nếu có bất kỳ sai lệch nào giữa thông số hệ mét và thông số hệ inch, vui lòng tham khảo thông số hệ mét

© Bản quyền thuộc về 2025 DershengInternational www.dersheng.com