產品數據表

1165-1 AMR/AGV-1彈簧輪系列

抗靜電ZQPU輪 (銑黑) 輪徑 × 輪寬 50 x 20（41.5）mm

EAN

KS-11650200802713

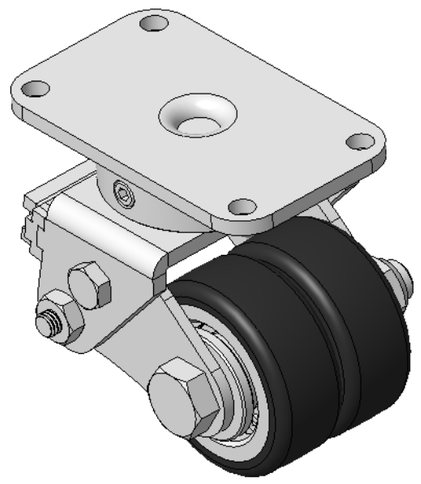

圖片可能與原始產品有所落差

活动式弹簧加载脚轮，焊接钢板架
表面電镀，底板式安装装置，孔距70x37
铸铁制轮芯，高品质聚氨酯轮面，抗静電
黑色，轮子轴承—精密滚珠

轮面：高品质聚氨酯制成
轮芯：铁芯/铸铁

產品說明僅供參考一切以實體產品為主

產品詳細規格

◉ 公制 ○ 英制

輪徑	50mm
輪寬	20mm
輪子軸承	搭配滚珠軸承的輪子
底板規格	84 x 51mm
底板孔距	70x37mm
底板孔徑	6.5mm
偏心距	23.5mm
旋轉干涉	110mm
總高	78mm
旋轉半徑	55mm
硬度	85±5° Shore A
荷重(動態)	50kgs
荷重(靜態)	75kgs
溫度	-20°C to +70°C
腳架樣式	活動
不銹鋼	否
導電	否
抗靜電	是 10^6/~10^9/02
腳輪重量	1.41kgs
測試標準	ISO22883

優勢簡覽

滾動順暢	●●●●●
靜音表現	●●●●●
保護地板	●●●●●

腳輪外觀尺寸2D圖檔

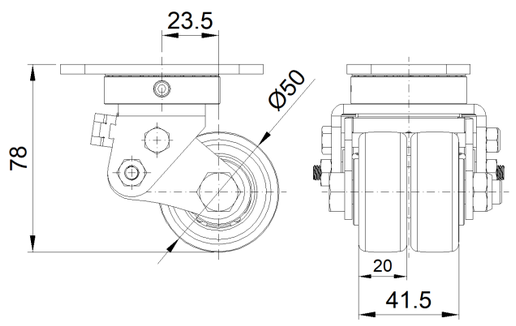

底板外觀尺寸2D圖檔

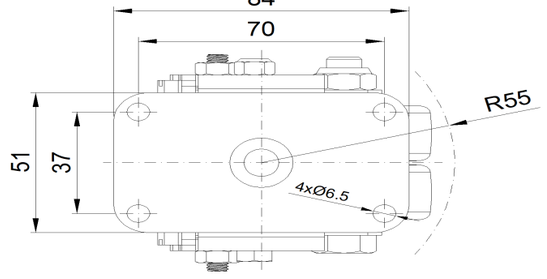

* 對公制和英制規格之間有任何偏差疑慮，請以公制規格為主。

© 版權所有 2026 得胜上好輪 www.dersheng.com