165 Series — AMR/AGV-1 BÁNH XE LÒ XO

Chống tĩnh điện ZQPU Bánh xe (phay đen) Đường kính bánh xe × Chiều rộng bánh xe 50 x 20（41.5）mm

EAN

KS-11650200802713

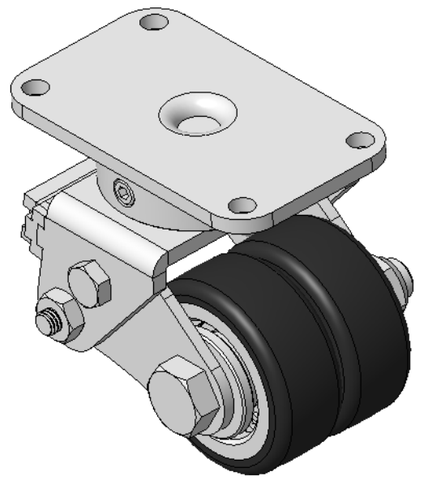

Hình ảnh có thể khác với sản phẩm gốc

Mô tả sản phẩm chỉ mang tính chất tham khảo. Sản phẩm thực tế sẽ được ưu tiên.

Quy cách chi tiết sản phẩm

◉ đơn vị mét ○ đế quốc

Đường kính bánh xe	50mm
Chiều rộng bánh xe	20mm
vòng bi bánh xe	Bánh xe trang bị vòng bi bi
Quy cách tấm lắp	84 x 51mm
khoảng cách các lỗ trên tấm nền	70x37mm
Khoảng cách các lỗ lắp	6.5mm
Độ lệch tâm	23.5mm
Sự can thiệp quay	110mm
Tổng chiều cao	78mm
Bán kính xoay	55mm
Độ cứng	85±5° Shore A
Tải trọng (động)	50kgs
Tải trọng (tĩnh)	75kgs
Nhiệt độ	-20°C to +70°C
Càng bánh xe	Xoay
Thép không gỉ	N/A
Dẫn điện	N/A
Chống tĩnh điện	Y 10^6/~10^9/02
Trọng lượng bánh xe đẩy	1.41kgs
Tiêu chuẩn kiểm nghiệm	ISO22883

Tổng quan ưu điểm

Độ di chuyển mượt mà	●●●●●
Chế độ im lặng	●●●●●
Bảo vệ mặt sàn	●●●●●

Bản vẽ 2D kích thước bánh xe đẩy

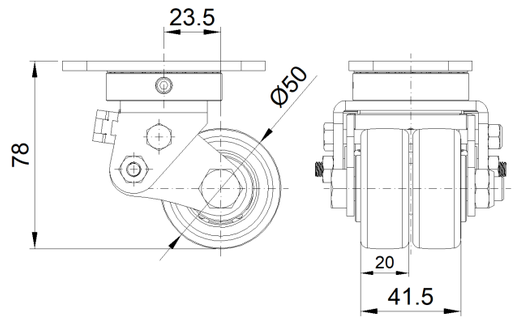

Bản vẽ 2D kích thước tấm lắp

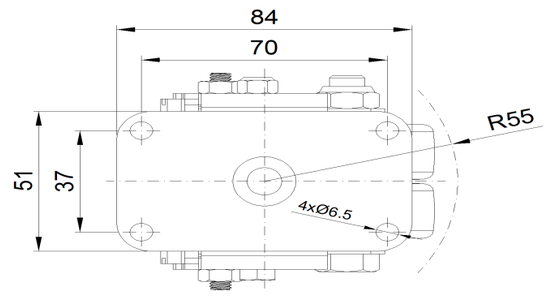

* Nếu có bất kỳ sai lệch nào giữa thông số hệ mét và thông số hệ inch, vui lòng tham khảo thông số hệ mét

© Bản quyền thuộc về 2026 DershengInternational www.dersheng.com