产品资料表

# 1165-4 AMR/AGV-4单精密轴承活动脚轮系列(中型)

全效轮 (珠光深灰) 轮径 × 轮宽 50×22.5mm

EAN

KS-11650204452353

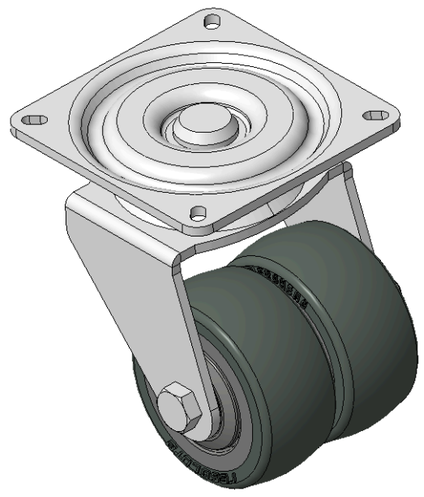

图片可能与原始产品有所落差

活动式脚轮，焊接钢板架，表面镀锌
底板式安装装置，孔距55x55
耐冲击聚丙烯轮芯，热塑性弹性体(TPR)轮面
铣深灰色，轮子轴承—精密滚珠

轮面：热塑性弹性体(TPR)轮面
轮芯：聚丙烯轮芯

产品说明仅供参考一切以实体产品为主

## 产品详细规格

◉ 公制 ○ 英制

| | |
|---|---|
| 轮径 | 50mm |
| 轮宽 | 22.5mm |
| 轮子轴承 | 搭配滚珠轴承的轮子 |
| 底板规格 | 66 x 66mm |
| 底板孔距 | 55 x 55mm |
| 底板孔径 | 6 x 3.5mm |
| 偏心距 | 20mm |
| 旋转干涉 | 105mm |
| 总高 | 81mm |
| 旋转半径 | 52.5mm |
| 硬度 | 72±5° Shore A |
| 荷重(动态) | 60kgs |
| 荷重(静态) | 90kgs |
| 温度 | -20°C to +60°C |
| 脚架样式 | 活动 |
| 不锈钢 | 否 |
| 导电 | 否 |
| 抗静电 | 否 |
| 脚轮重量 | 1.50kgs |
| 测试标准 | ISO22883 |

## 优势简览

| | |
|---|---|
| 滚动顺畅 | ●●●●● |
| 静音表现 | ●●●●● |
| 保护地板 | ●●●●● |

## 脚轮外观尺寸2D图档

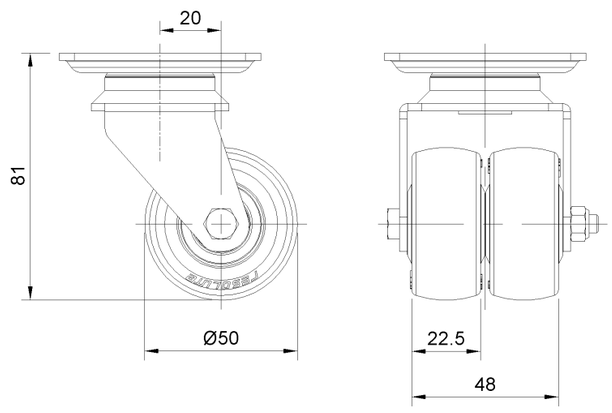


## 底板外观尺寸2D图档

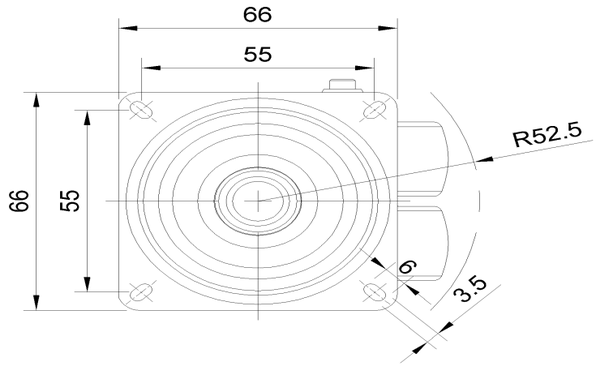


* 对公制和英制规格之间有任何偏差疑虑，请以公制规格为主。

© 版权所有 2026 得胜上好轮 www.dersheng.com