产品数据表

1165-4 AMR/AGV-4單精密軸承活動腳輪系列(中型)

ZQPU輪 (銑藍) 輪徑 × 輪寬 75 x 20（41.5）mm

EAN

KS-11650304802033

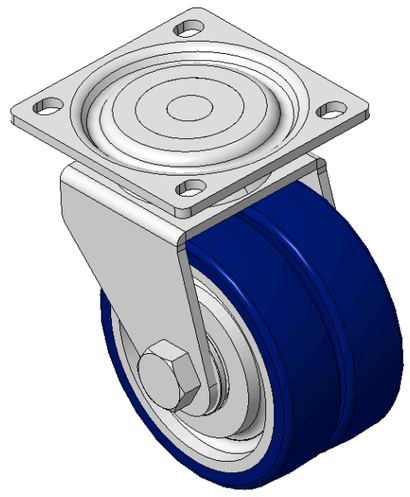

圖片可能與原始產品有所落差

活动式脚轮，焊接钢板架，表面镀锌
底板式安装装置，孔距55 x 52
铸铁制轮芯，高品质聚氨酯轮面，铣蓝色
轮子轴承—特制的精密滚珠，降低运转阻力
ZQPU双轮，符合人體工学，更容易启动及转动

轮面：高品质聚氨酯制成
轮芯：铁芯/铸铁

產品說明僅供參考一切以實體產品為主

產品詳細規格

◉ 公制 ○ 英制

輪徑	75mm
輪寬	20mm
輪子軸承	搭配滚珠軸承的輪子
底板規格	68 x 68mm
底板孔距	55 x 52mm
底板孔徑	8.5 x 6.5mm
偏心距	20mm
旋轉干涉	124mm
總高	98mm
旋轉半徑	62mm
硬度	87±5° Shore A
荷重(動態)	200kgs
荷重(靜態)	300kgs
溫度	-20°C to +70°C
腳架樣式	活動
不銹鋼	否
導電	否
抗靜電	否
腳輪重量	2.21kgs
測試標準	ISO22883

優勢簡覽

滾動順暢	●●●●●
靜音表現	●●●●●
保護地板	●●●●●

腳輪外觀尺寸2D圖檔

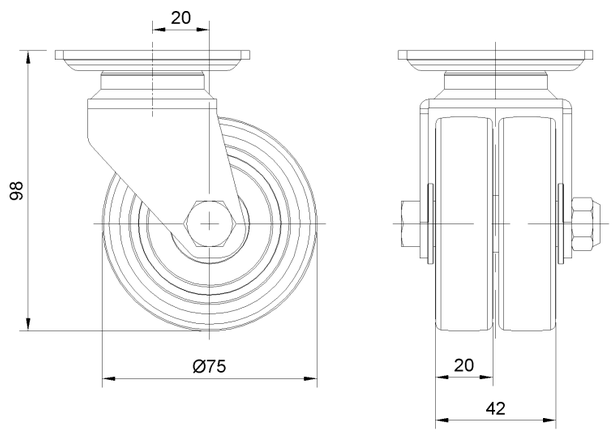

底板外觀尺寸2D圖檔

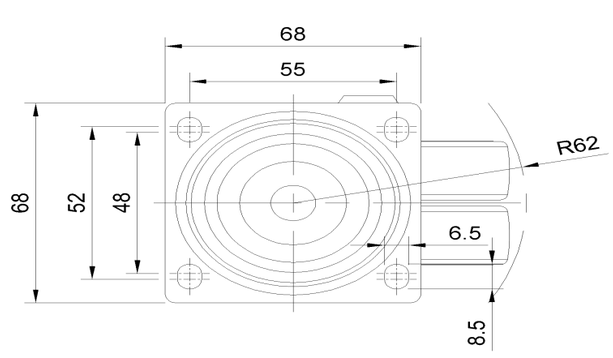

* 對公制和英制規格之間有任何偏差疑慮，請以公制規格為主。

© 版權所有 2026 得胜上好輪 www.dersheng.com