產品數據表

1165-5 AMR/AGV-5強化39活動輪-單輪系列(中輕型)

抗靜電HPU輪 (黑弧) 輪徑 × 輪寬 75 × 30mm

EAN

KS-11650305752113



圖片可能與原始產品有所落差

活动式脚轮，焊接钢板架
表面镀锌，底板式安装装置，孔距70 x 70
铸铁制轮芯，高品质聚氨酯轮面，铣黑色
轮子轴承—精密滚珠，抗靜電

轮面：高品质聚氨酯制成
轮芯：铁芯/铸铁

產品說明僅供參考一切以實體產品為主

產品詳細規格

◉ 公制 ○ 英制

輪徑	75mm
輪寬	30mm
輪子軸承	搭配滚珠軸承的輪子
底板規格	90 x 90mm
底板孔距	70 x 70mm
底板孔徑	10.5mm
偏心距	25mm
旋轉干涉	152mm
總高	107mm
旋轉半徑	76mm
硬度	92±5° Shore A
荷重(動態)	300kgs
荷重(靜態)	450kgs
溫度	-20°C to +70°C
腳架樣式	活動
不銹鋼	否
導電	否
抗靜電	是 10^6/~10^9/Ω
腳輪重量	2.03kgs
測試標準	ISO22883

優勢簡覽

滾動順暢	●●●●●
靜音表現	●●●●○
保護地板	●●●●●

腳輪外觀尺寸2D圖檔

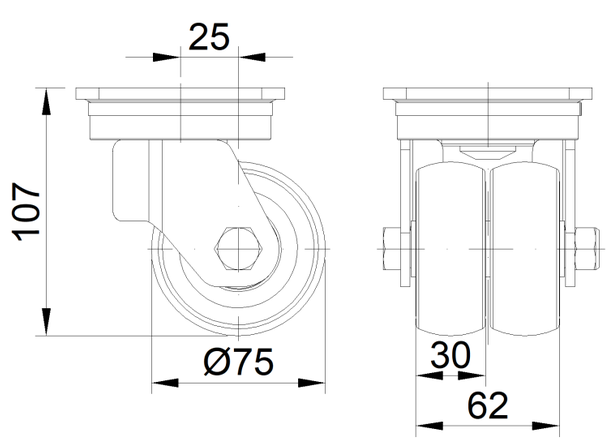

底板外觀尺寸2D圖檔

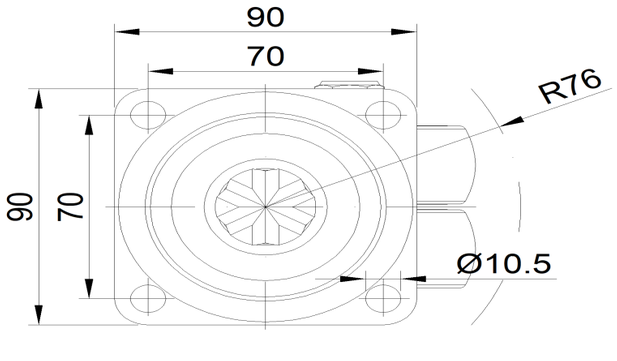

* 對公制和英制規格之間有任何偏差疑慮，請以公制規格為主。

© 版權所有 2026 得胜上好輪 www.dersheng.com